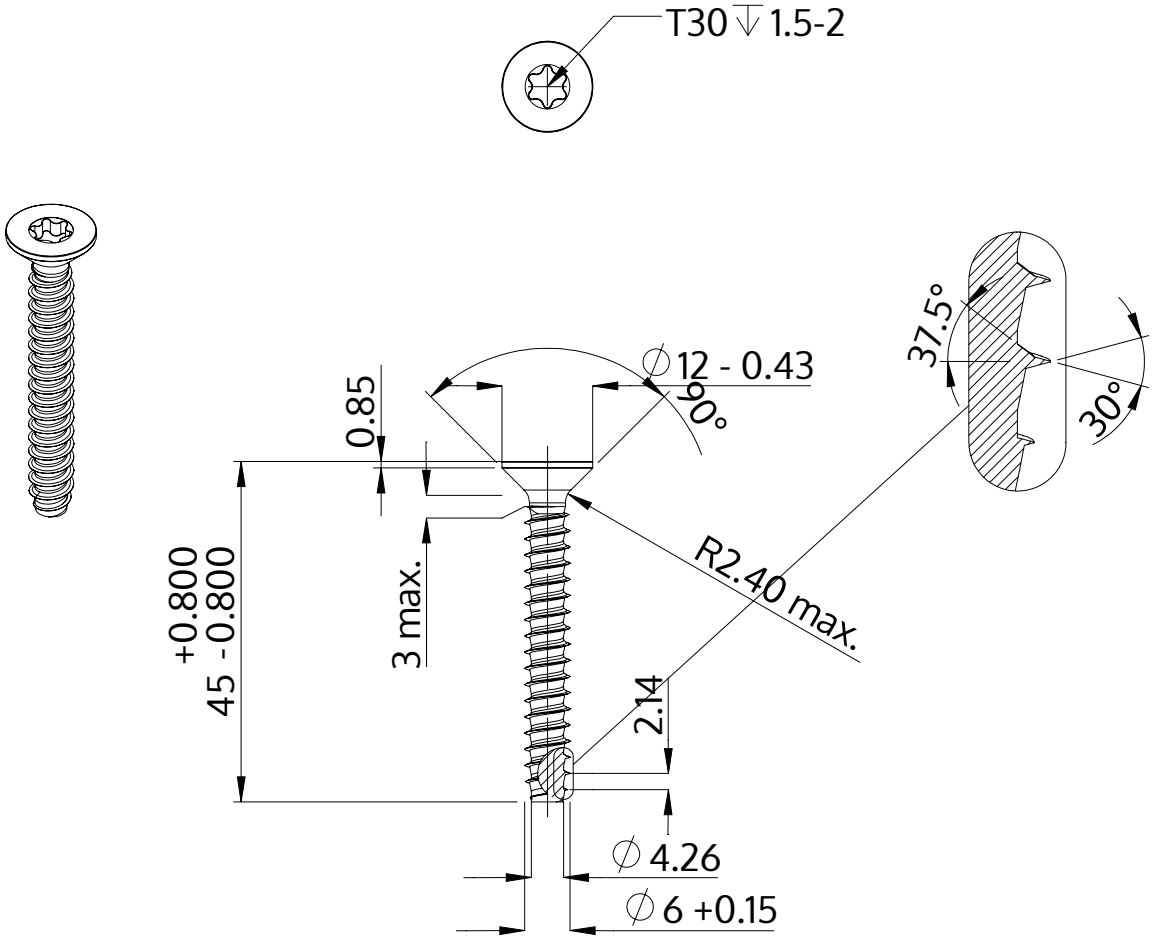

Описание	STP41 6.0x45.0 - T30
Материал	Нержавеющая сталь A2
Поверхность	Светлый отжиг и пассивация
Вес	7.244 kg / 1000 Штука

SCREWERK	**STP410600450E**	
Метрический чертеж A4	Шкала 1:1	2024-10