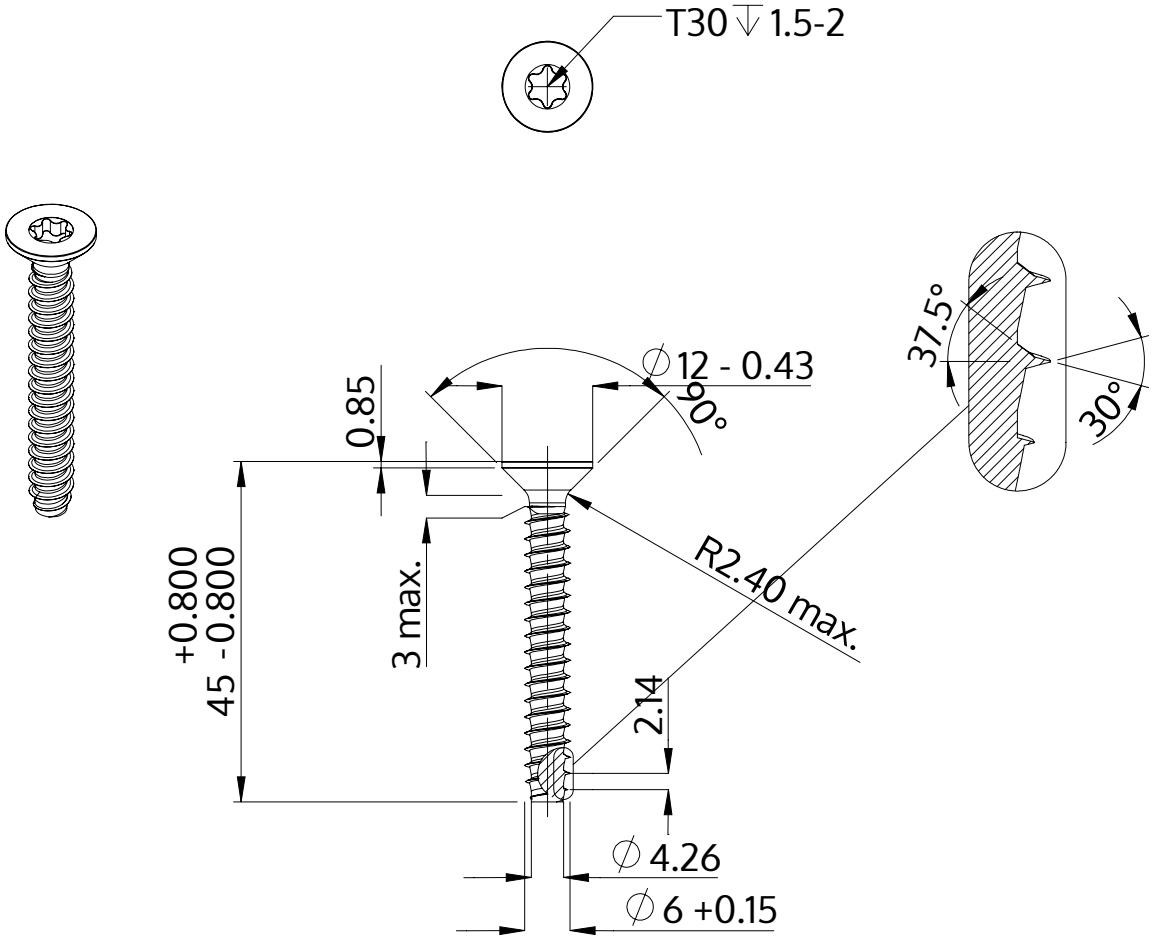

Description	STP41 6.0x45.0 - T30
Matière	acier inoxydable A2
Surface	brillant décapé et passivé
Poids	7.244 kg / 1000 Unité

SCREWERK	**STP410600450E**	
Dessin métrique A4	Redimensionner 1:1	2024-10