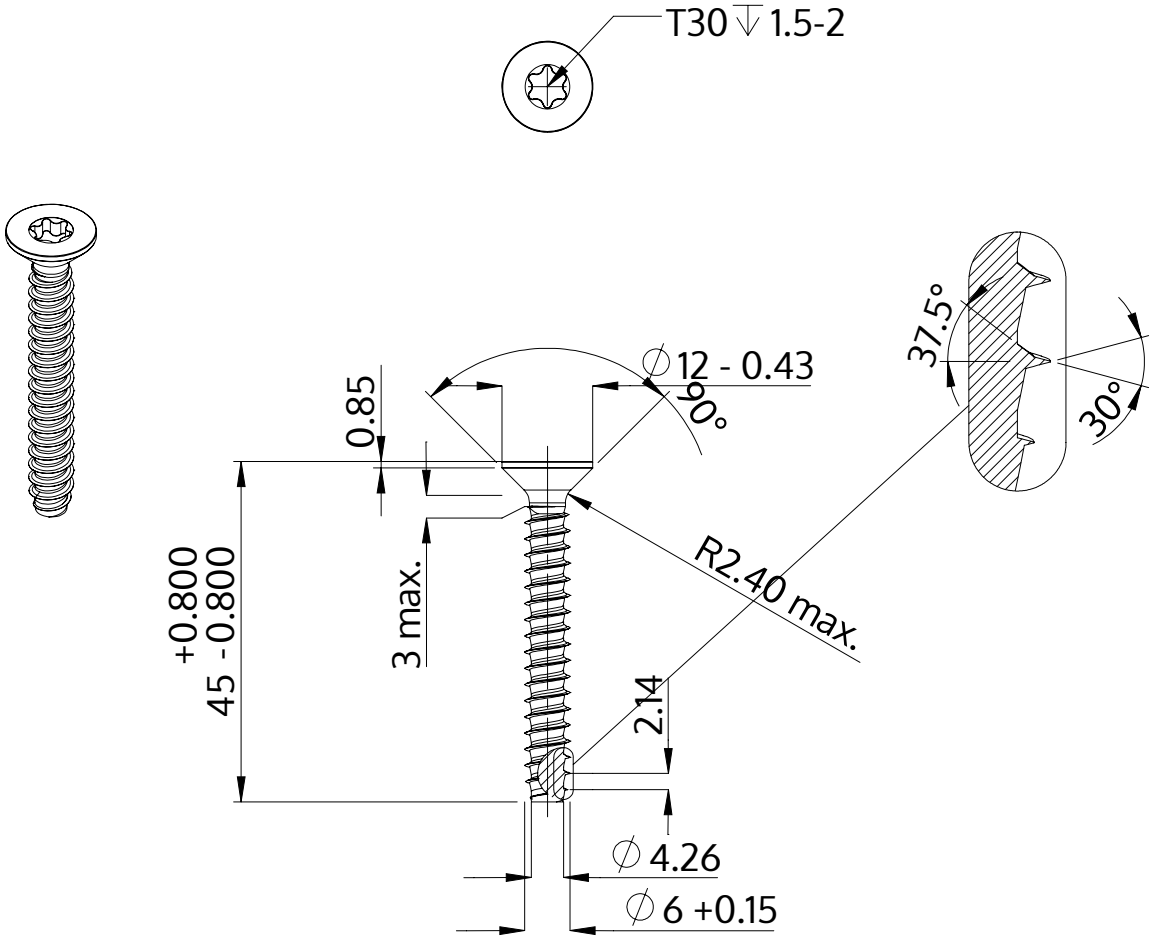

Beskrivning	STP41 6.0x45.0 - T30
Material	rostfritt stål A4
Yta	blank och passiviserad
Vikt	7.244 kg / 1000 styck

SCREWERK	**STP410600450C**	
Metrisk skiss A4	Skala 1:1	2024-10