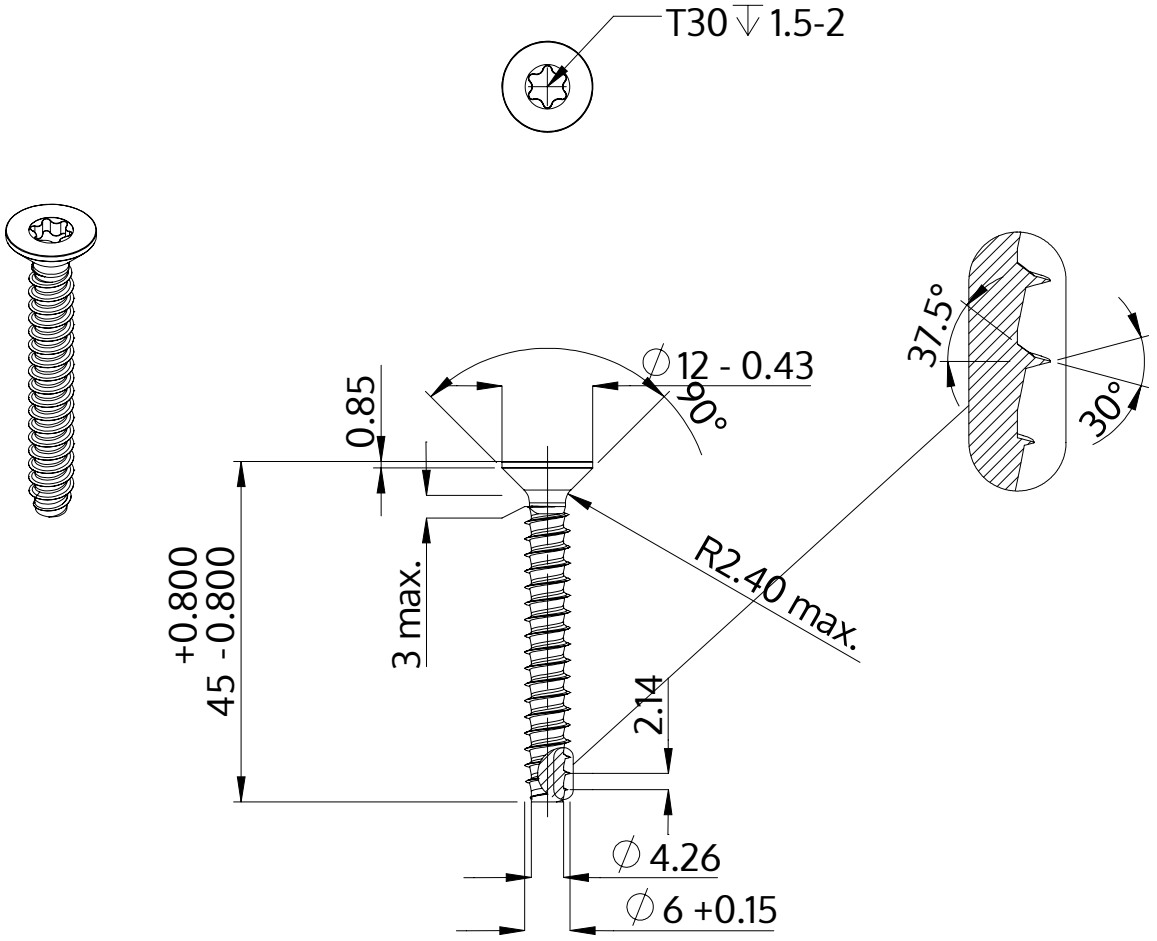

Descripción	STP41 6.0x45.0 - T30
Material	Acero Inoxidable
Superficie	Laminado brillante, barnizado y pasivado
Peso	7.244 kg / 1000 Piezas

SCREWERK	**STP410600450C**	
Diseño métrico	Escalada 1:1	2024-10