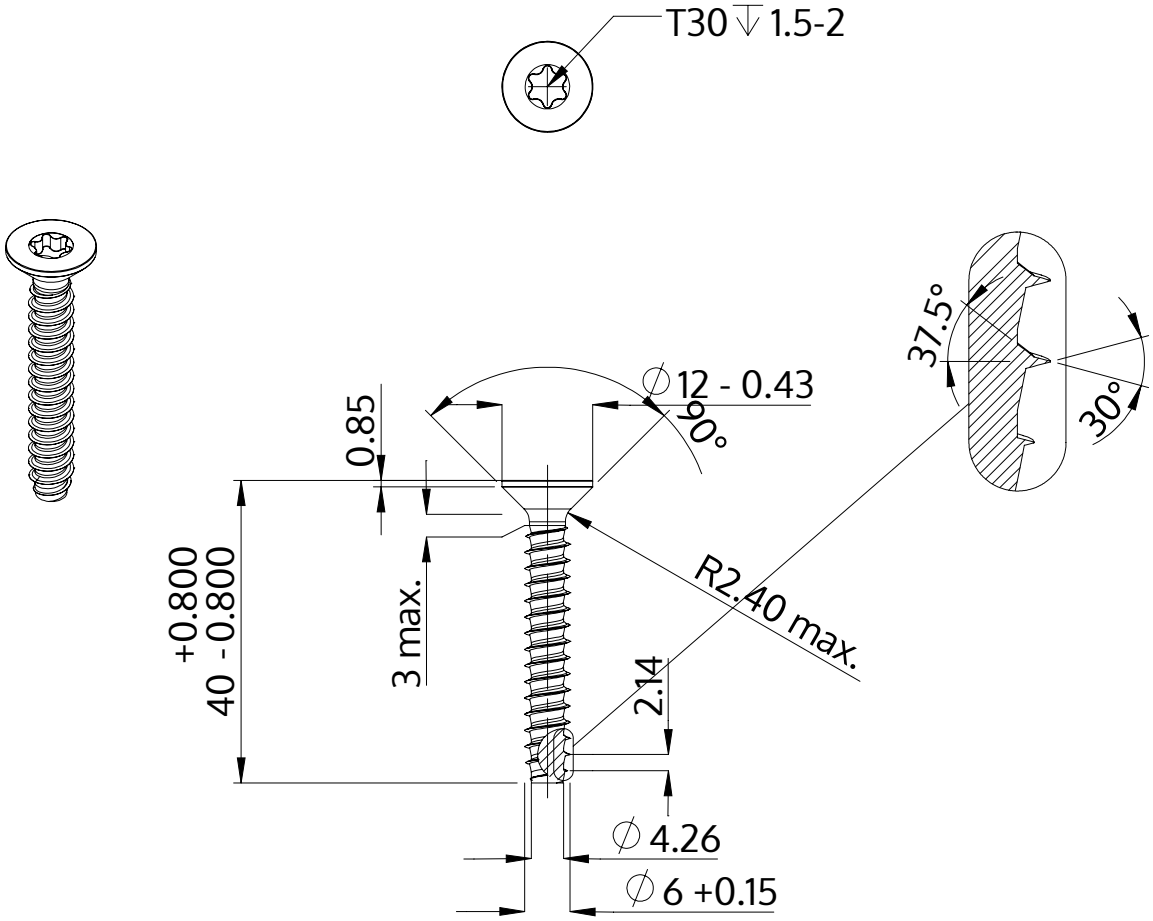

Descriere	STP41 6.0x40.0 - T30
Material	oțel, călit
Exterior	zincat 5-7 µm, recopt, pasivat transparent/albastru
Greutate	6.565 kg / 1000 unități

SCREWERK	**STP410600400S**	
Desen metric A4	Scalarea 1:1	2024-10