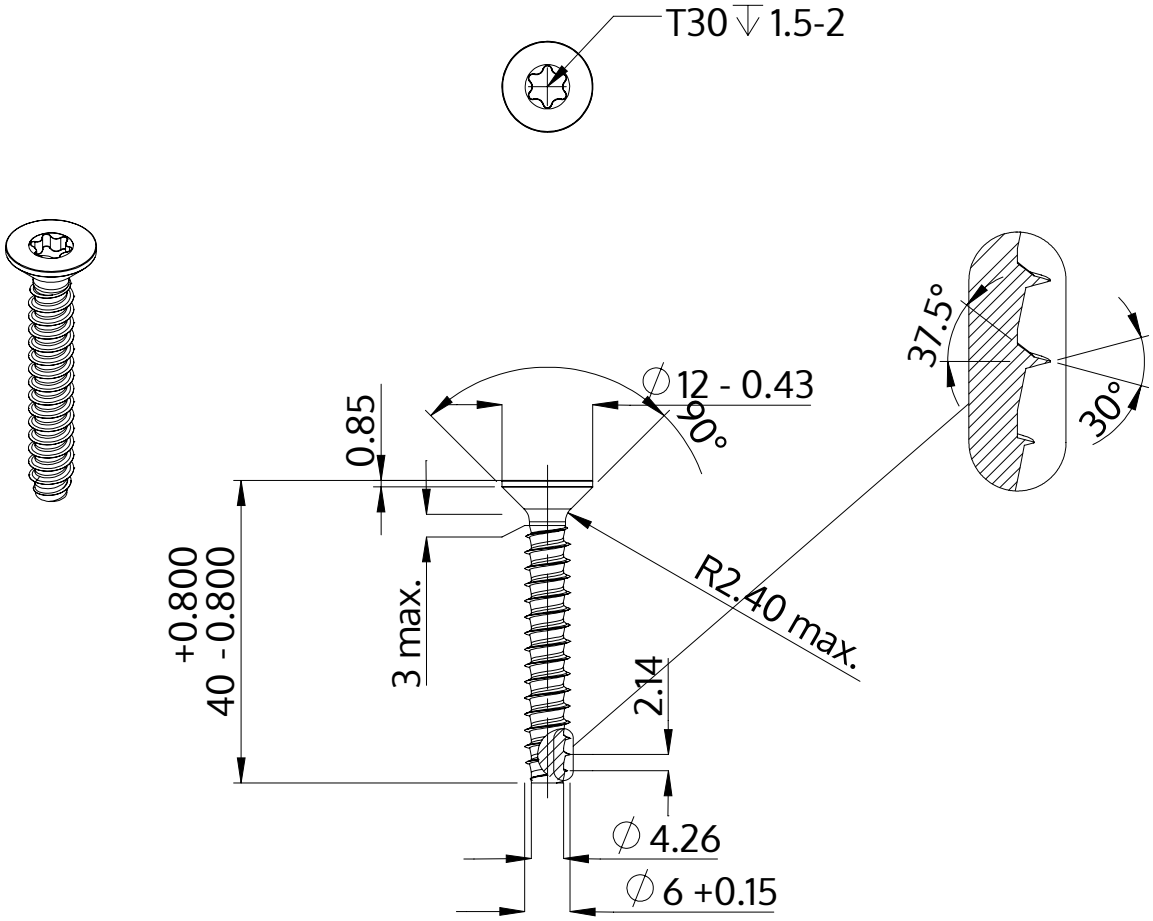

Popis	STP41 6.0x40.0 - T30
Materiál	Temperovaná ocel
Povrch	Pozinkovaná 5-7 µm, temperovaná, modrá, pasivovaná průhledně
Hmotnost	6.565 kg / 1000 Kus

SCREWERK	**STP410600400S**	
Metric výkres A4	Měřítko 1:1	2024-10