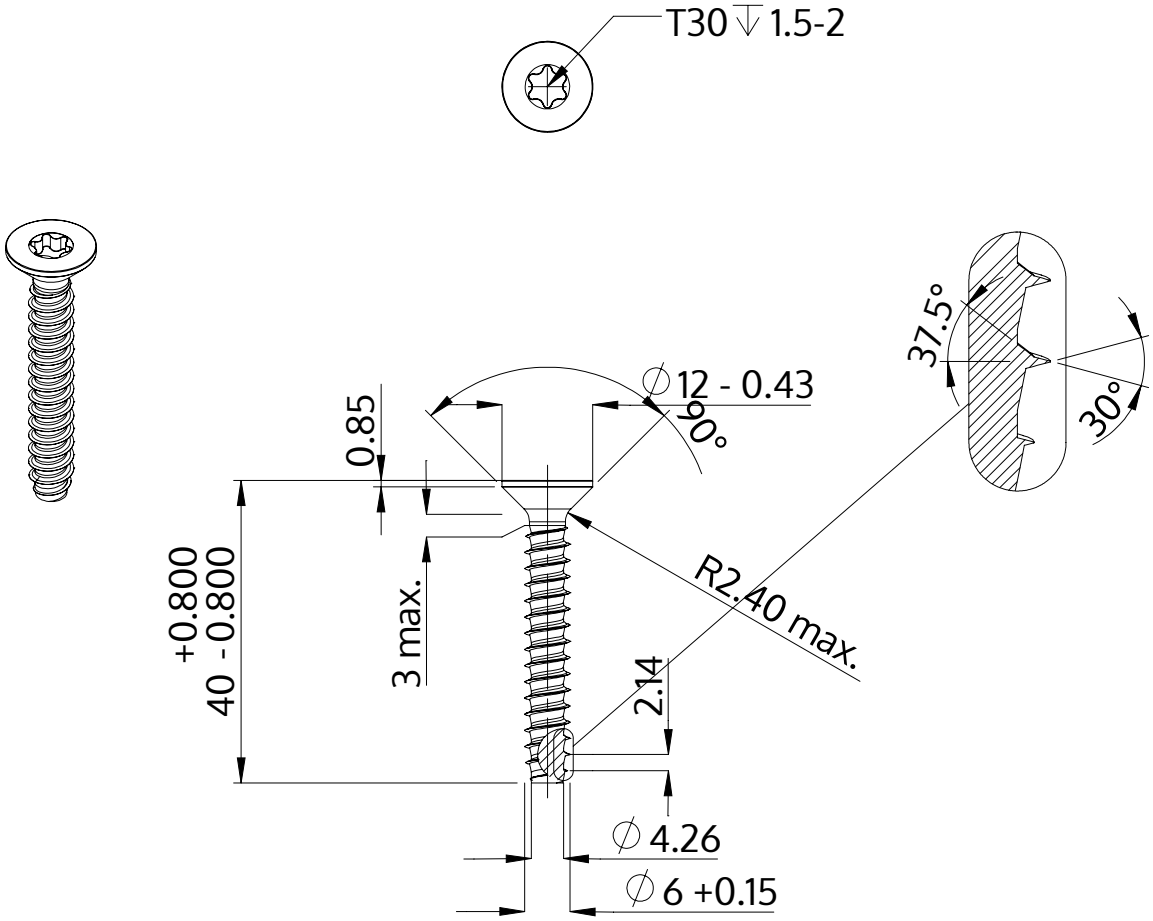

Beschrijving	STP41 6.0x40.0 - T30
Materiaal	roestvrij staal A4
Oppervlak	blank, geetst en gepassieveerd
Gewicht	6.565 kg / 1000 stuk

SCREWERK	**STP410600400C**	
Metrische tekening A4	Schaal 1:1	2024-10