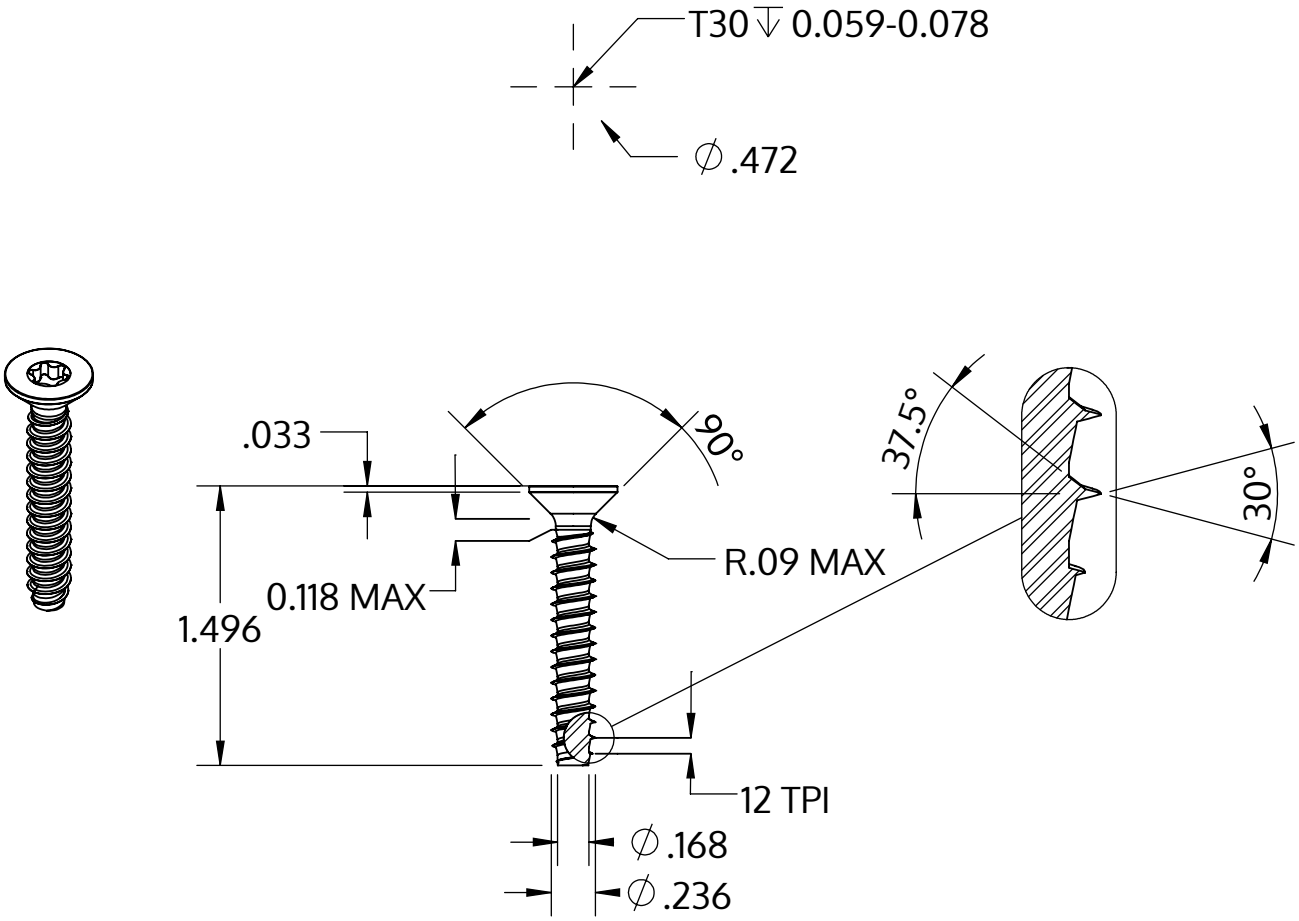

Metric size	M6 x 2.14 mm
US size (converted)	#0.236-12
	Tolerances [inch]
Length	+/- 0.031
Head diameter	+0 / -0.016
Head height	
Thread diameter	+0.005 / -0

Beskrivelse	STP41 6.0x38.0 - T30
Materiale	Stål, forædlet
Overflade	galvaniseret 5-7 µm, tempret, blå / transparent passiveret
Vægt	6.294 kg / 1000 stykke

SCREWERK	**STP410600380S**	
_Zoll Zeichnung Größe A	Skalering 1:1	2024-10