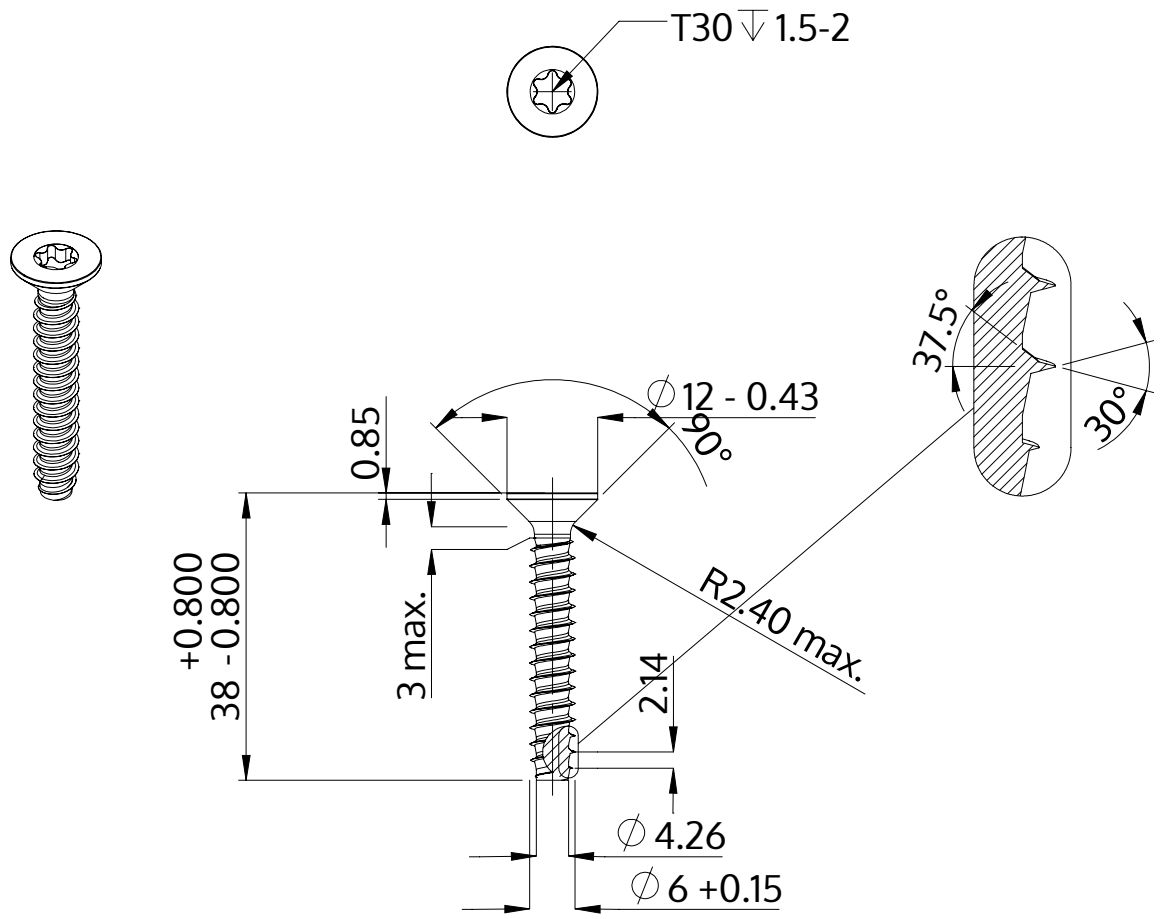

Beschreibung	STP41 6.0x38.0 - T30
Werkstoff	Stahl, vergütet
Oberfläche	verzinkt 5-7 µm, getempert, blau / transparent passiviert
Gewicht	6.294 kg / 1000 Stück

SCREWERK	**STP410600380S**	
Metrische Zeichnung A4	Skalierung None:1	2024-04