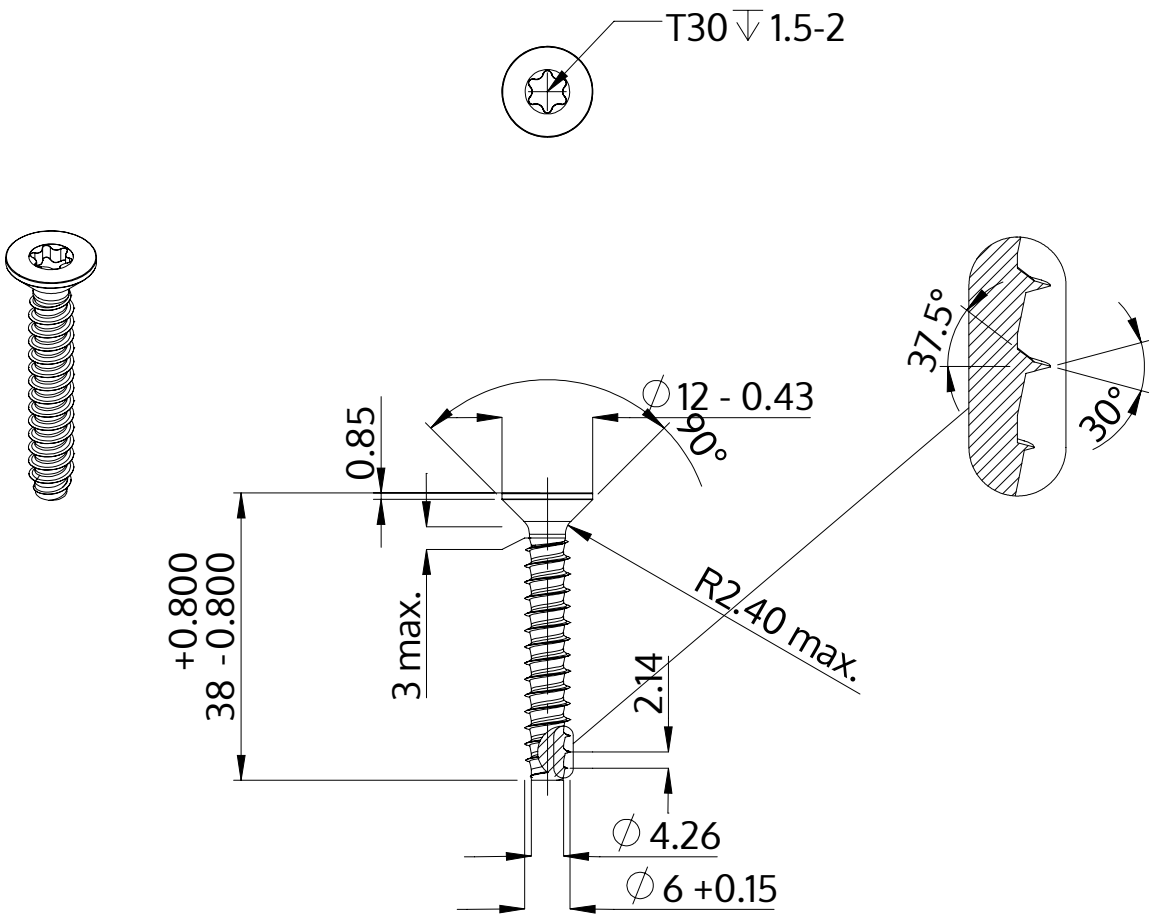

Beskrivelse	STP41 6.0x38.0 - T30
Materiale	Stål, forædlet
Overflade	galvaniseret 5-7 µm, tempret, blå / transparent passiveret
Vægt	6.294 kg / 1000 stykke

SCREWERK	**STP410600380S**	
Metrisk tegning A4	Skalering 1:1	2024-10