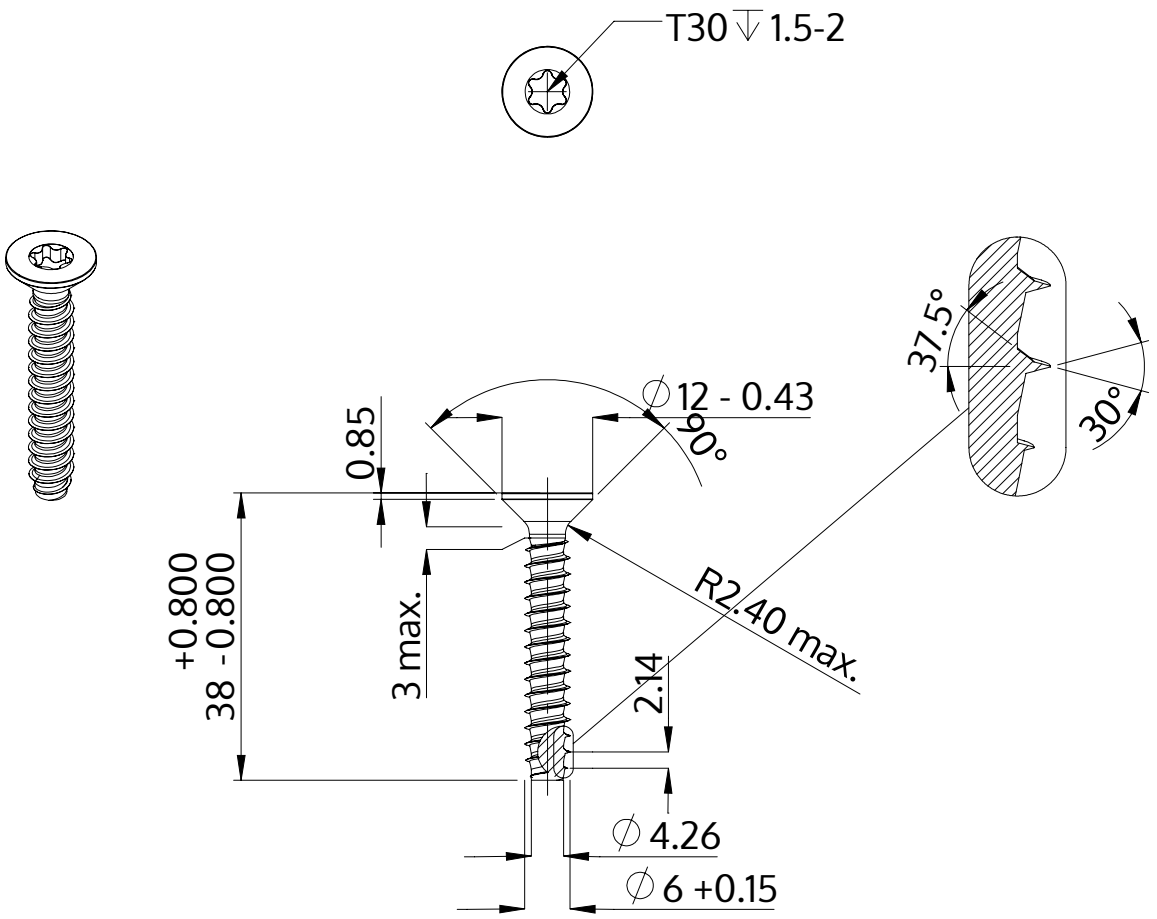

Opis	STP41 6.0x38.0 - T30
Materiał	Stal szlachetna A2
Powierzchnia	Prosta, bejcowana i pasywowana
Waga	6.294 kg / 1000 sztuk

SCREWERK	**STP410600380E**	
Rysunek metryczny A4	Skala None:1	2024-04