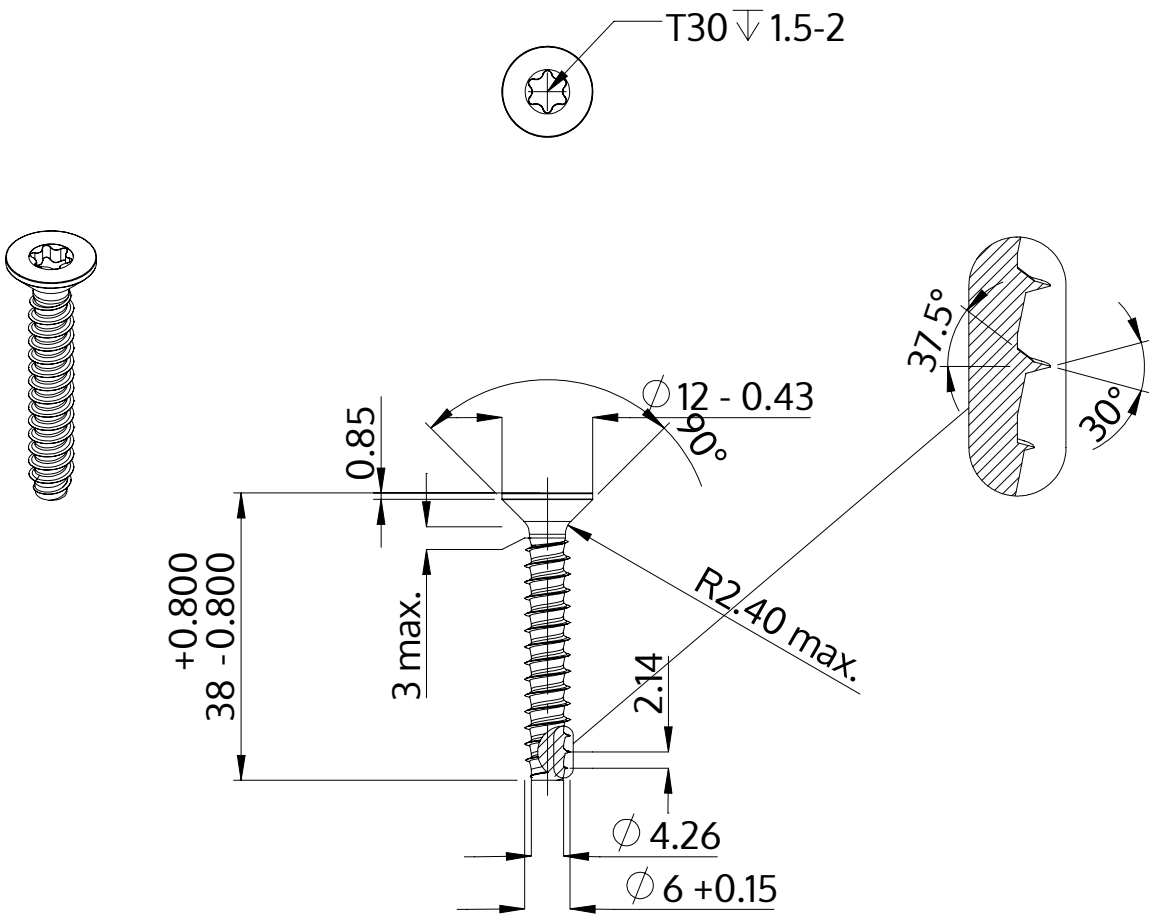

Описание	STP41 6.0x38.0 - T30
Материал	стомана, закалена
Повърхност	цинково и никелово покритие, Черен, пасивиран, темпериран, херметизация
Тегло	6.294 kg / 1000 Бройка

SCREWERK	**STP410600380B**	
Метричен дизайн A4	Мащаб 1:1	2024-10