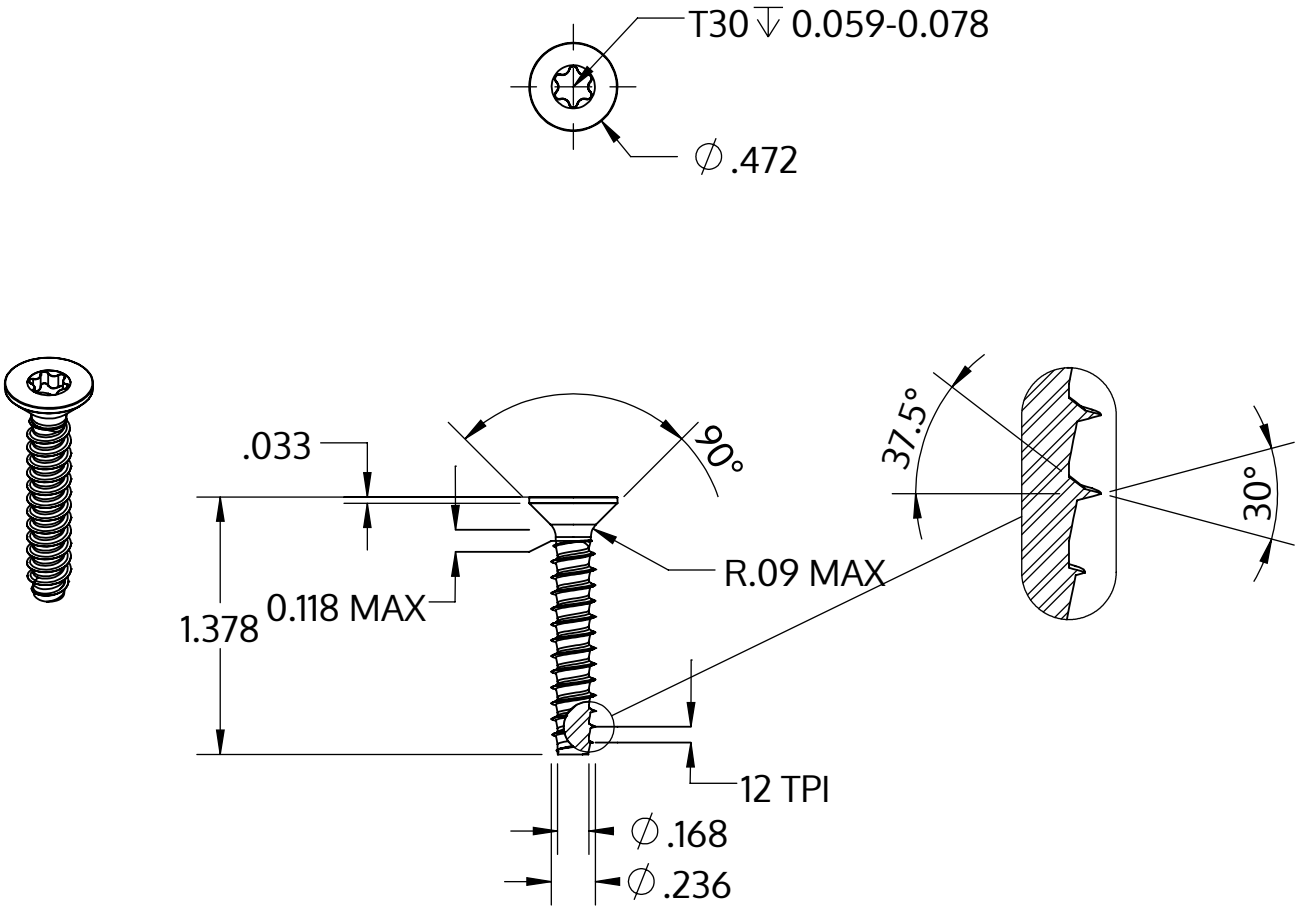

Metric size	M6 x 2.14 mm
US size (converted)	#0.236-12
	Tolerances [inch]
Length	+/- 0.031
Head diameter	+0 / -0.016
Head height	
Thread diameter	+0.005 / -0

Açıklaması	STP41 6.0x35.0 - T30
Malzeme	Paslanmaz Çelik A2
Kaplama	Parlak, cilalanmış ve pasifleştirilmiştir
Ağırlık	5.887 kg / 1000 Adet

SCREWERK	**STP410600350E**	
_Zoll Zeichnung Größe A	Ölçeklendirme 1:1	2024-10