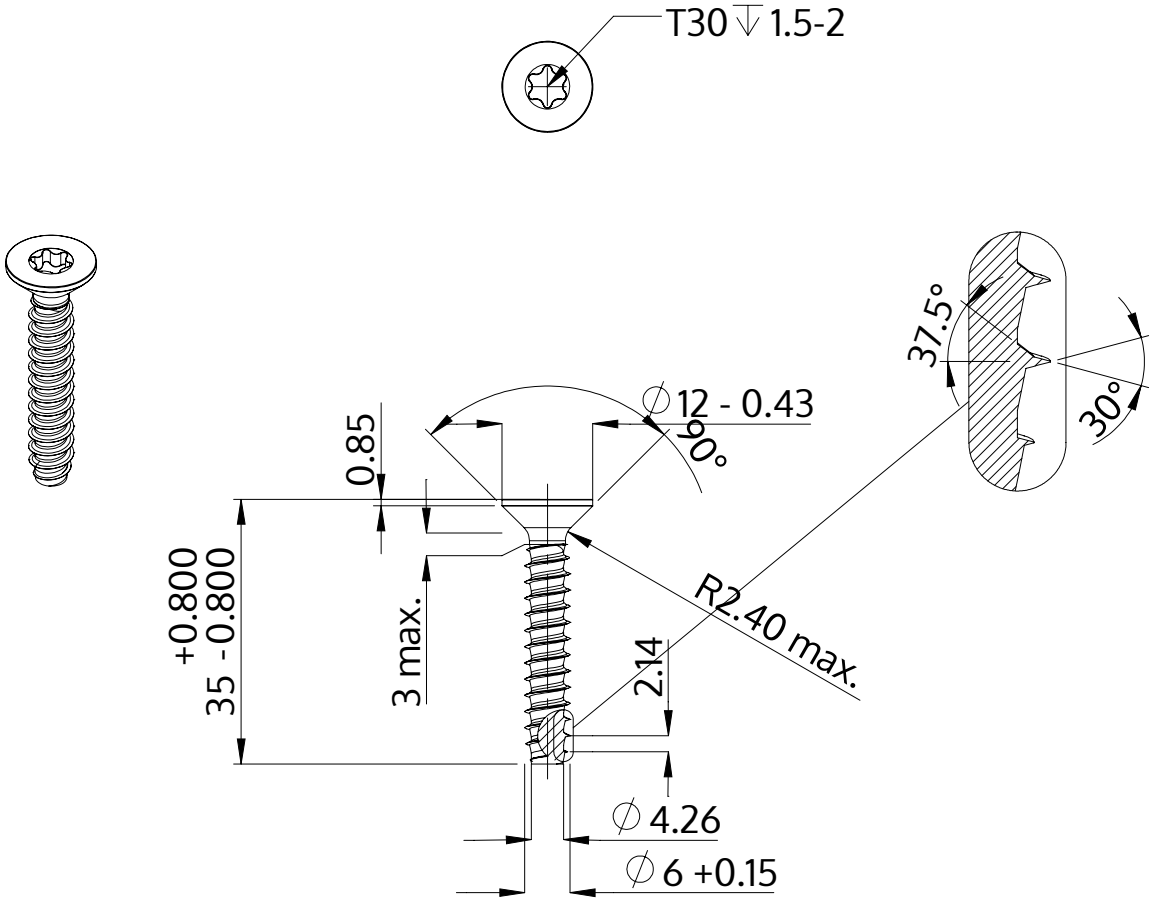

Описание	STP41 6.0x35.0 - T30
Материал	Нержавеющая сталь A4
Поверхность	Светлый отжиг и пассивация
Вес	5.887 kg / 1000 Штука

SCREWERK	**STP410600350C**	
Метрический чертеж A4	Шкала 1:1	2024-10