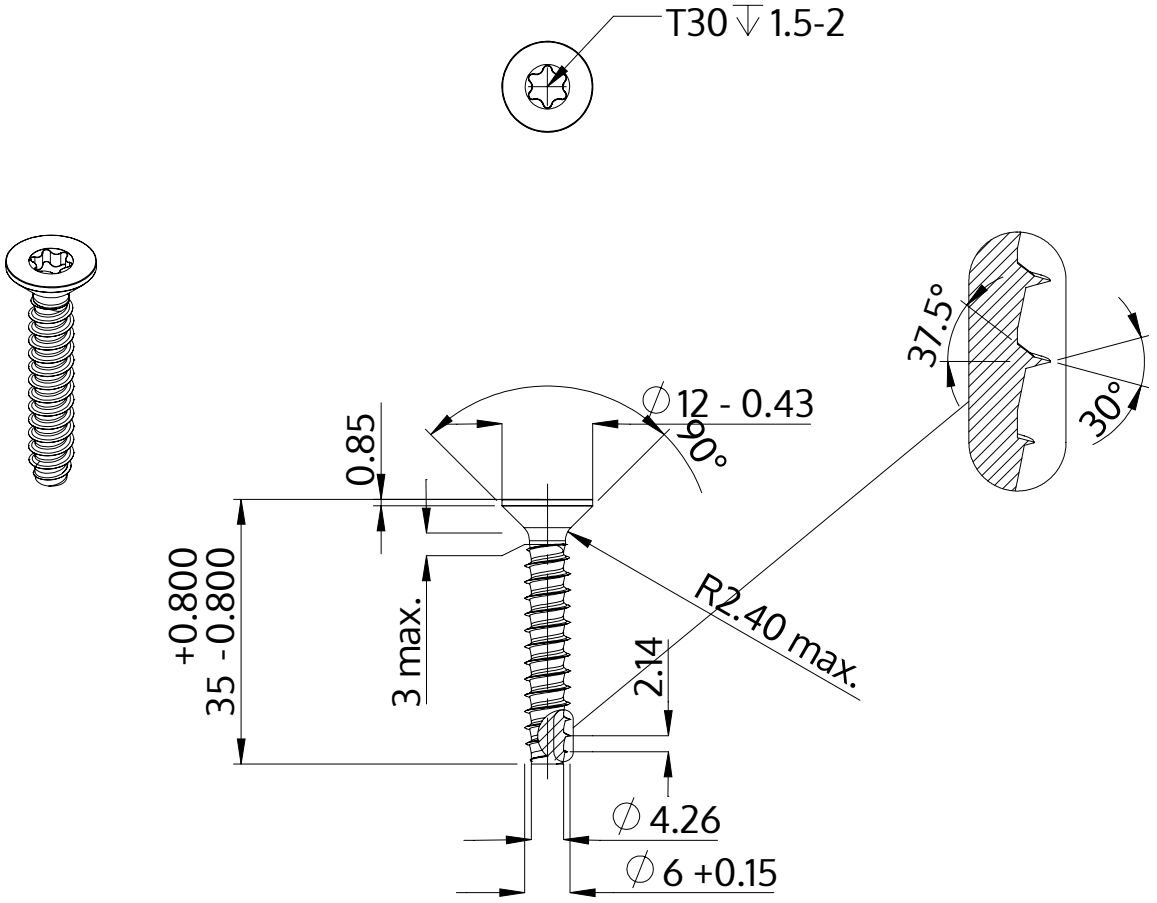

Beschreibung	STP41 6.0x35.0 - T30
Werkstoff	Edelstahl A4
Oberfläche	blank, gebeizt und passiviert
Gewicht	5.887 kg / 1000 Stück

SCREWERK	**STP410600350C**	
Metrische Zeichnung A4	Skalierung None:1	2024-04