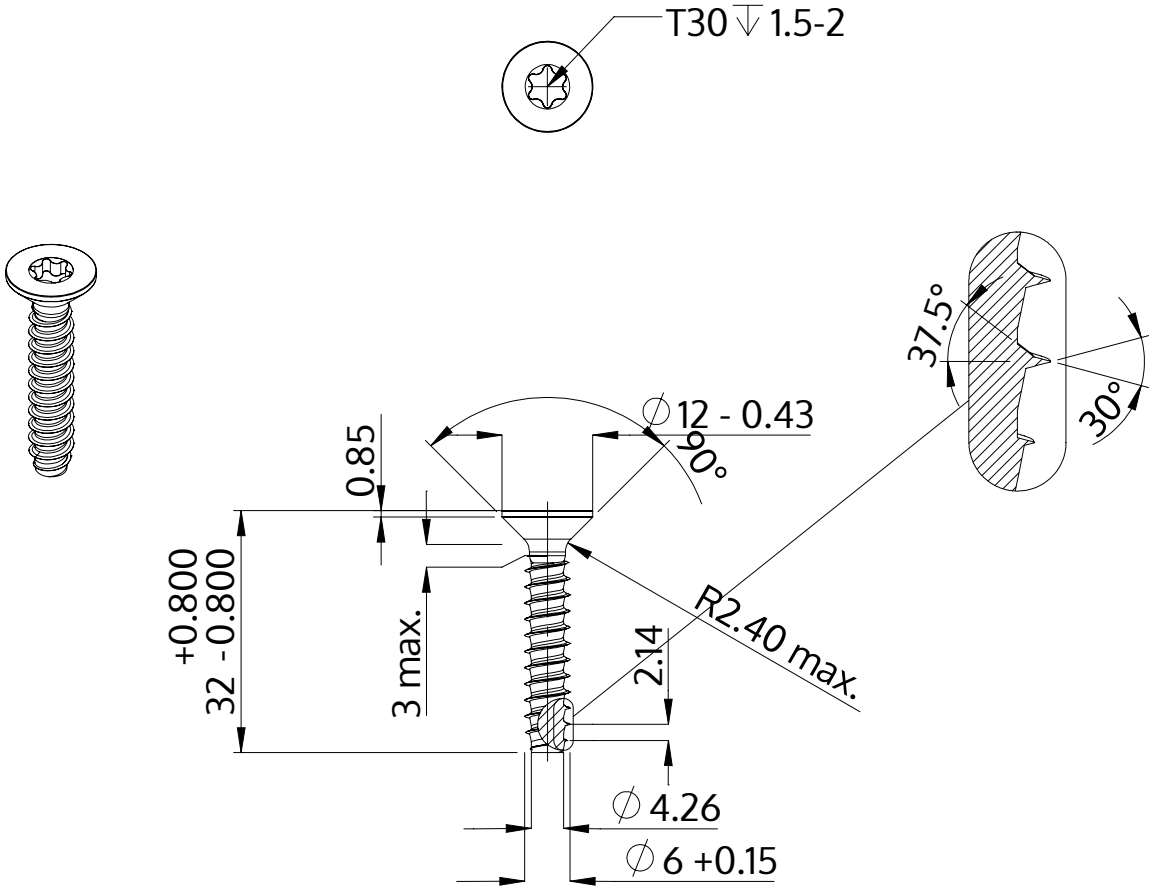

Beskrivning	STP41 6.0x32.0 - T30
Material	rostfritt stål A4
Yta	blank och passiviserad
Vikt	5.480 kg / 1000 styck

SCREWERK	**STP410600320C**	
Metrisk skiss A4	Skala None:1	2024-04