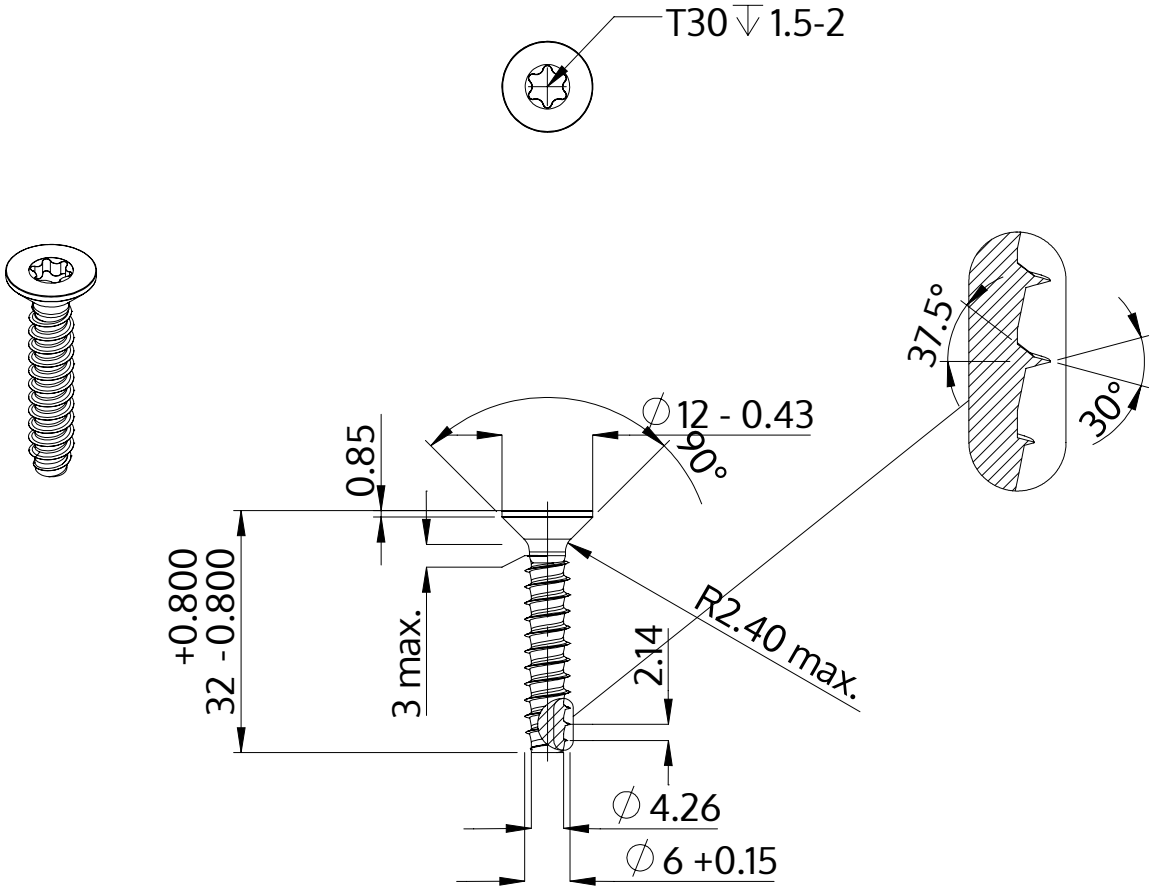

Descriere	STP41 6.0x32.0 - T30
Material	oţel inoxidabil A4
Exterior	neacoperit, murat și pasivat
Greutate	5.480 kg / 1000 unități

SCREWERK	**STP410600320C**	
Desen metric A4	Scalarea 1:1	2024-10