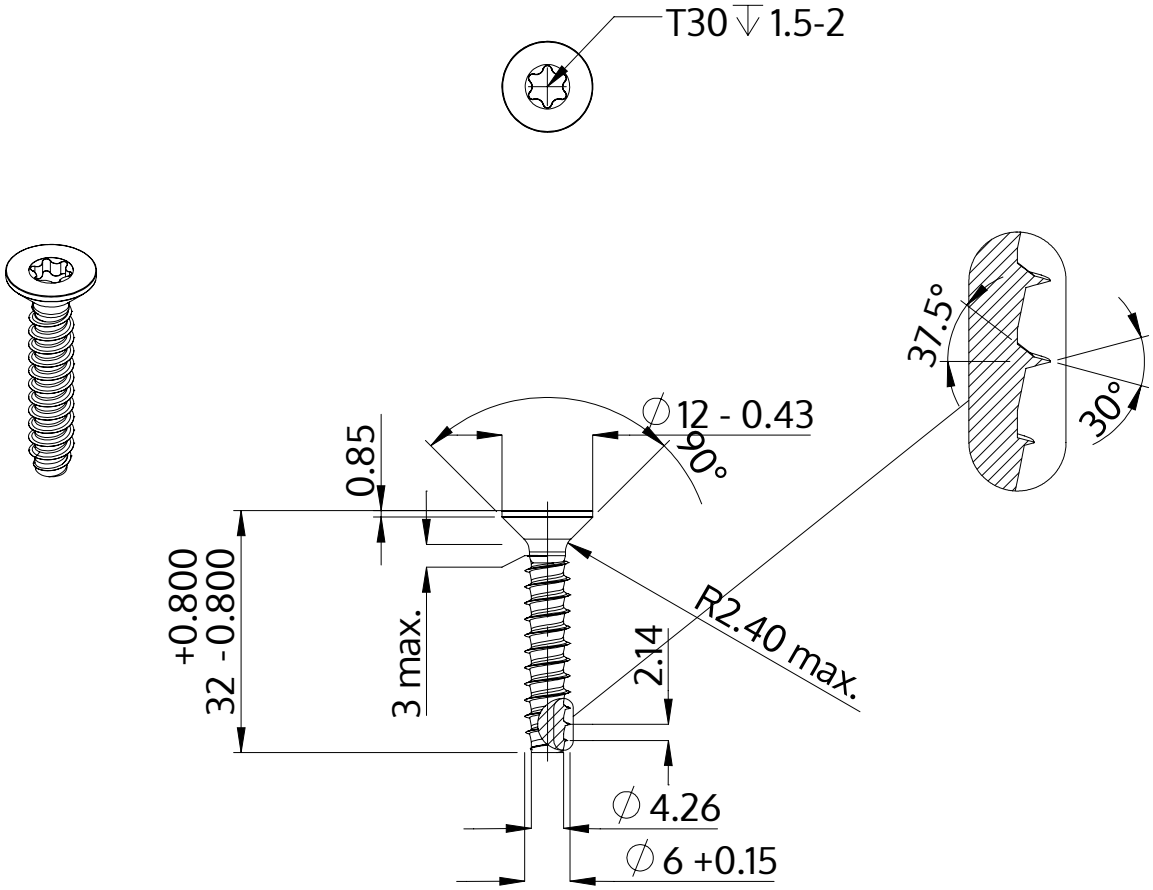

Descrição	STP41 6.0x32.0 - T30
Material	inox A4
Superfície	Decapado e passivado
Peso	5.480 kg / 1000 peças

SCREWERK	**STP410600320C**	
Desenho Métrico A4	Escala 1:1	2024-10