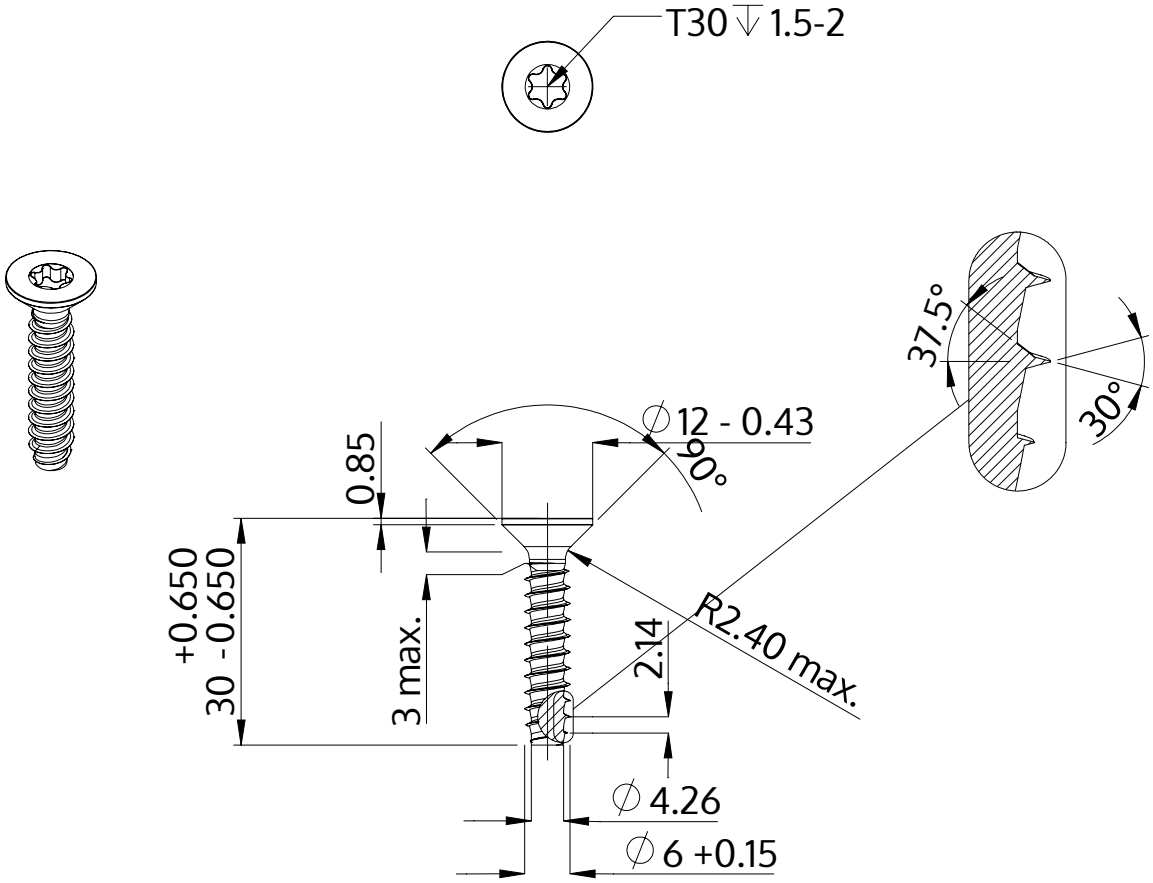

Opis	STP41 6.0x30.0 - T30
Materiał	Stal, hartowana
Powierzchnia	Ocynkowana 5-7 µm, temperowana, pasywowana na niebiesko
Waga	5.209 kg / 1000 sztuk

SCREWERK	**STP410600300S**	
Rysunek metryczny A4	Skala None:1	2024-04