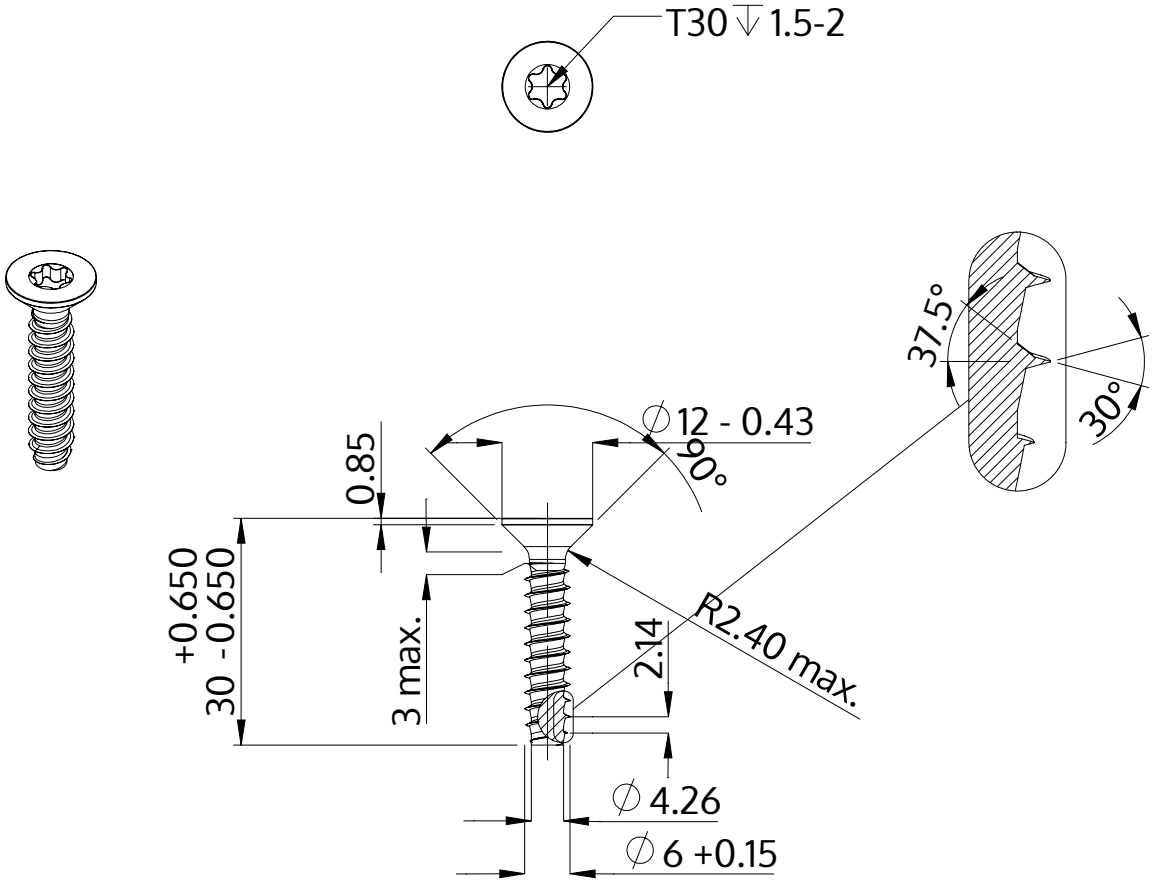

Beschreibung	STP41 6.0x30.0 - T30
Werkstoff	Stahl, vergütet
Oberfläche	verzinkt 5-7 µm, getempert, blau / transparent passiviert
Gewicht	5.209 kg / 1000 Stück

SCREWERK	**STP410600300S**	
Metrische Zeichnung A4	Skalierung None:1	2024-04