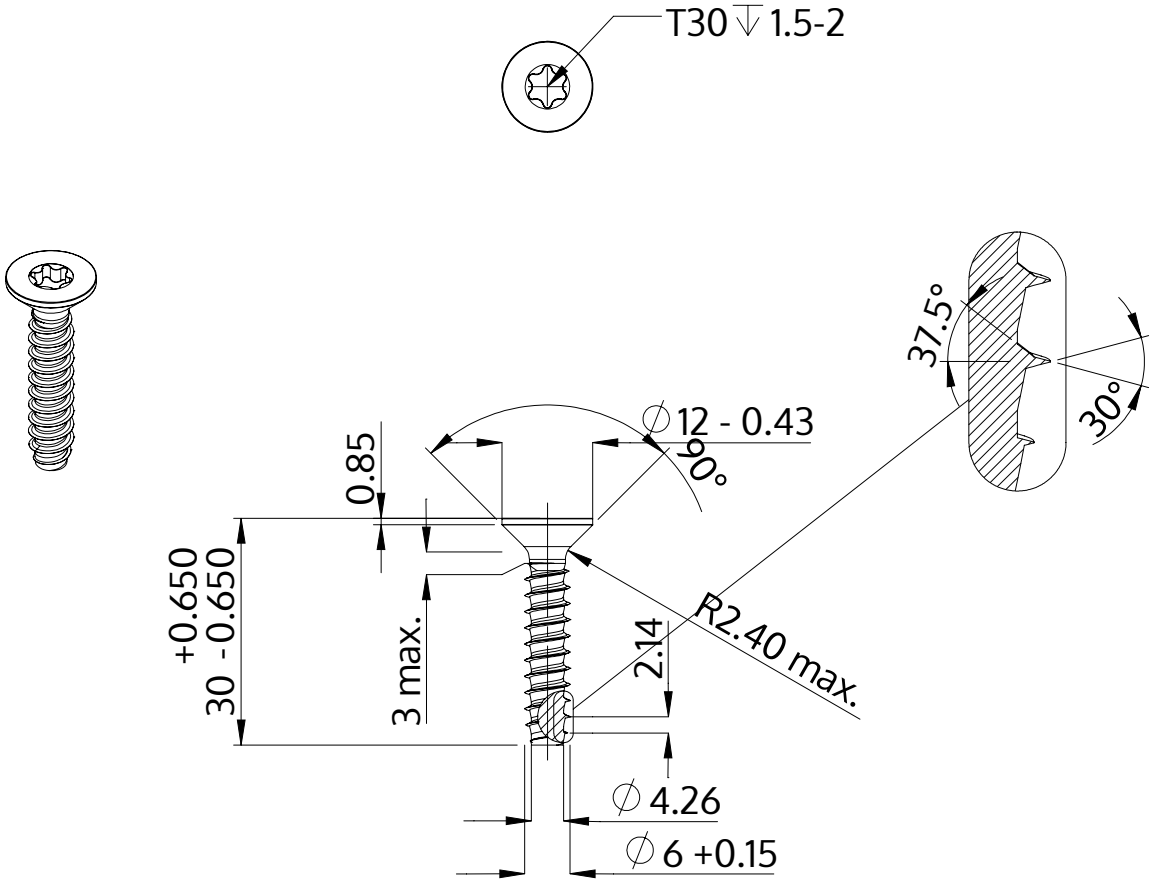

Beskrivelse	STP41 6.0x30.0 - T30
Materiale	Stål, forædlet
Overflade	galvaniseret 5-7 µm, tempret, blå / transparent passiveret
Vægt	5.209 kg / 1000 stykke

SCREWERK	**STP410600300S**	
Metrisk tegning A4	Skalering 1:1	2024-10