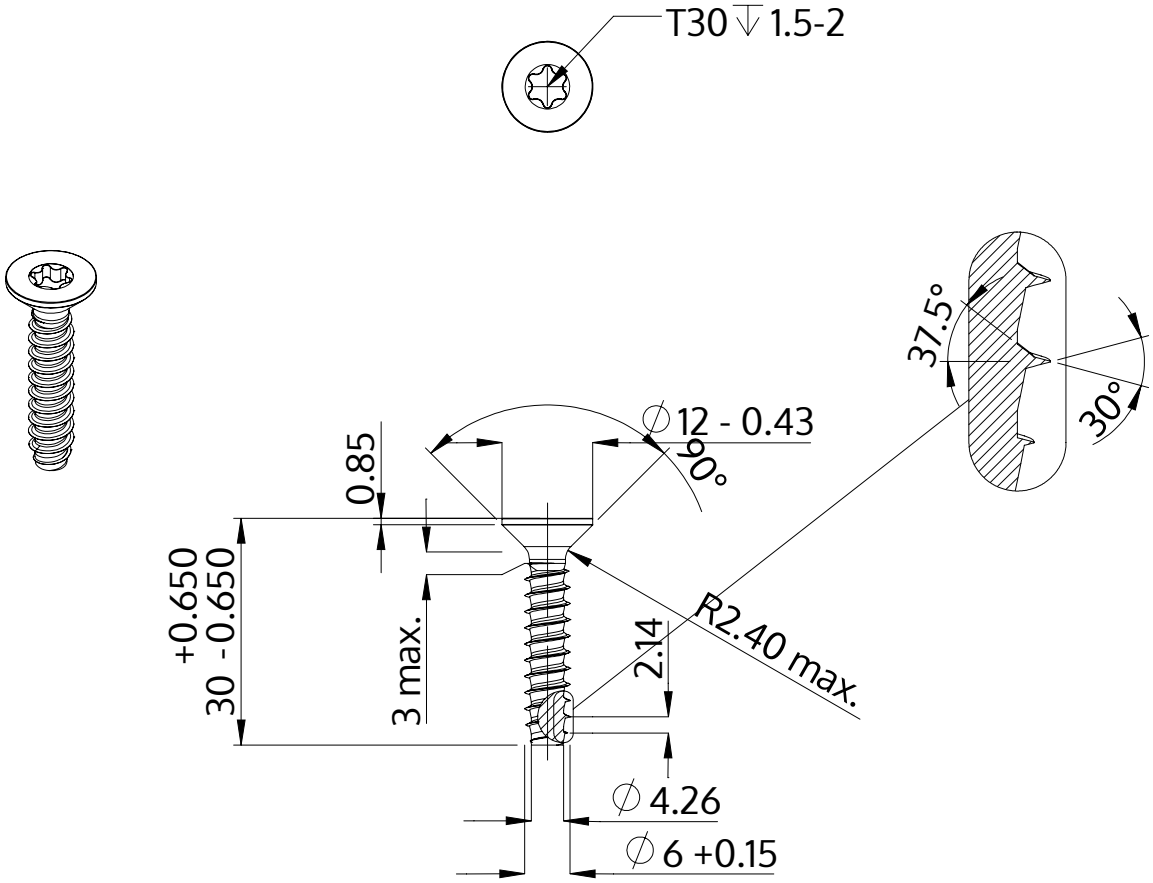

Opis	STP41 6.0x30.0 - T30
Materiał	Stal szlachetna A2
Powierzchnia	czarny
Waga	5.209 kg / 1000 sztuk

SCREWERK	**STP410600300J**	
Rysunek metryczny A4	Skala 1:1	2024-10