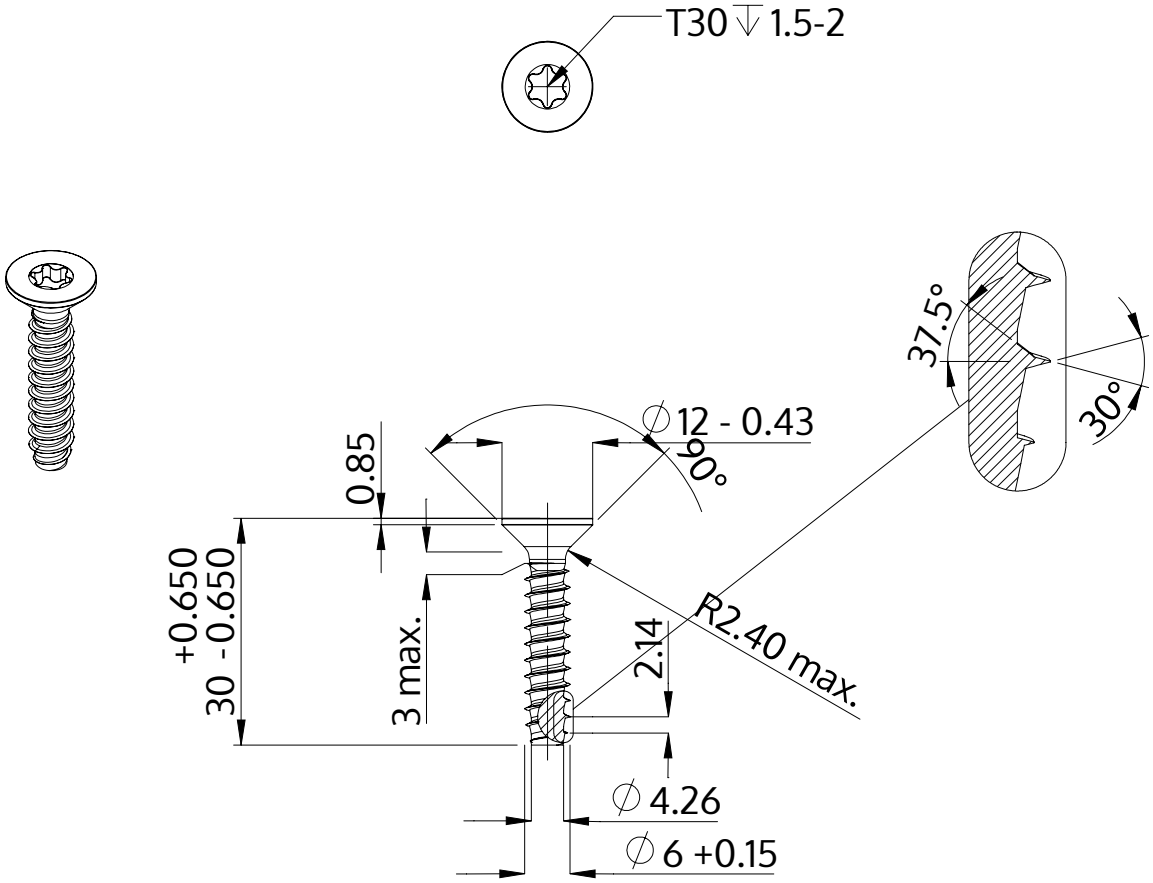

Beskrivning	STP41 6.0x30.0 - T30
Material	rostfritt stål A2
Yta	blank och passiviserad
Vikt	5.209 kg / 1000 styck

SCREWERK	**STP410600300E**	
Metrisk skiss A4	Skala 1:1	2024-10