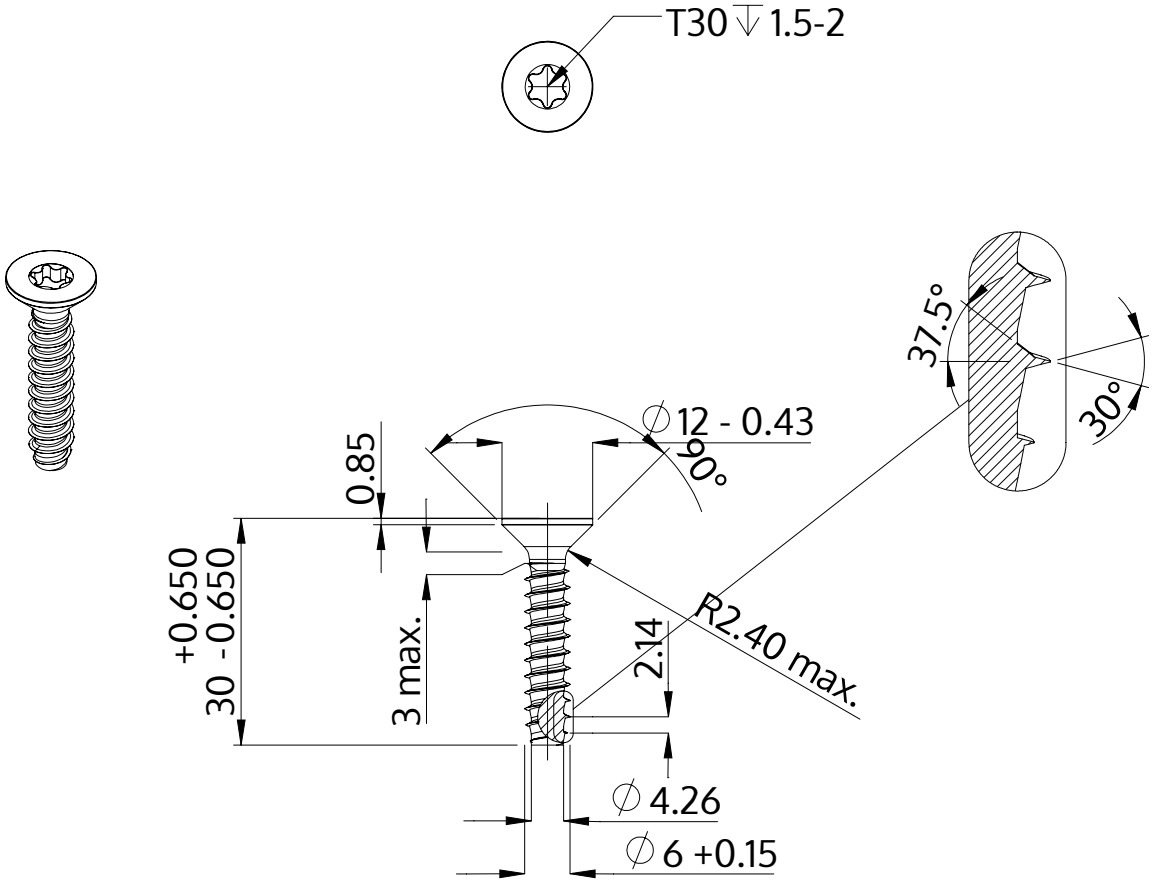

Beschrijving	STP41 6.0x30.0 - T30
Materiaal	roestvrij staal A4
Oppervlak	blank, geetst en gepassieveerd
Gewicht	5.209 kg / 1000 stuk

SCREWERK	**STP410600300C**	
Metrische tekening A4	Schaal 1:1	2024-10