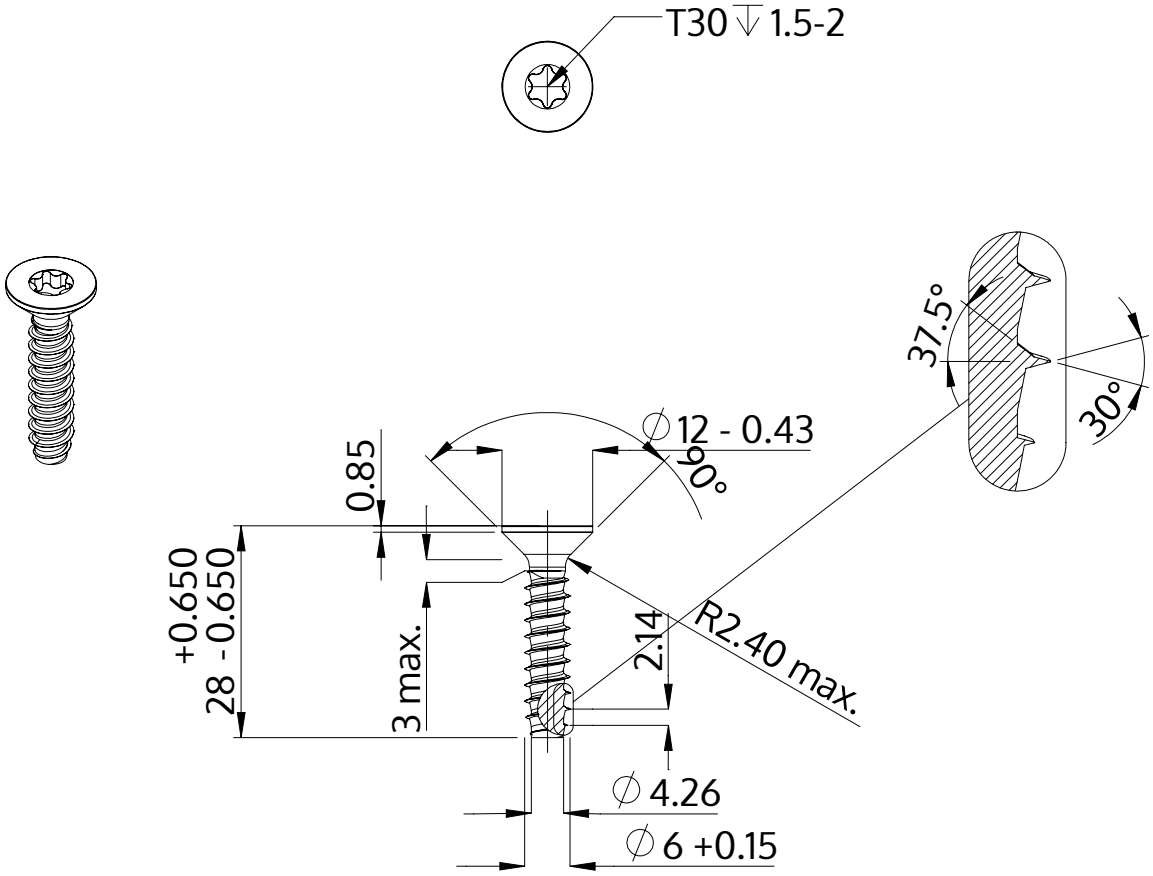

Açıklaması	STP41 6.0x28.0 - T30
Malzeme	Paslanmaz Çelik A2
Kaplama	Parlak, cilalanmış ve pasifleştirilmiştir
Ağırlık	4.938 kg / 1000 Adet

SCREWERK	**STP410600280E**	
Metrik çizim A4	Ölçeklendirme 1:1	2024-10