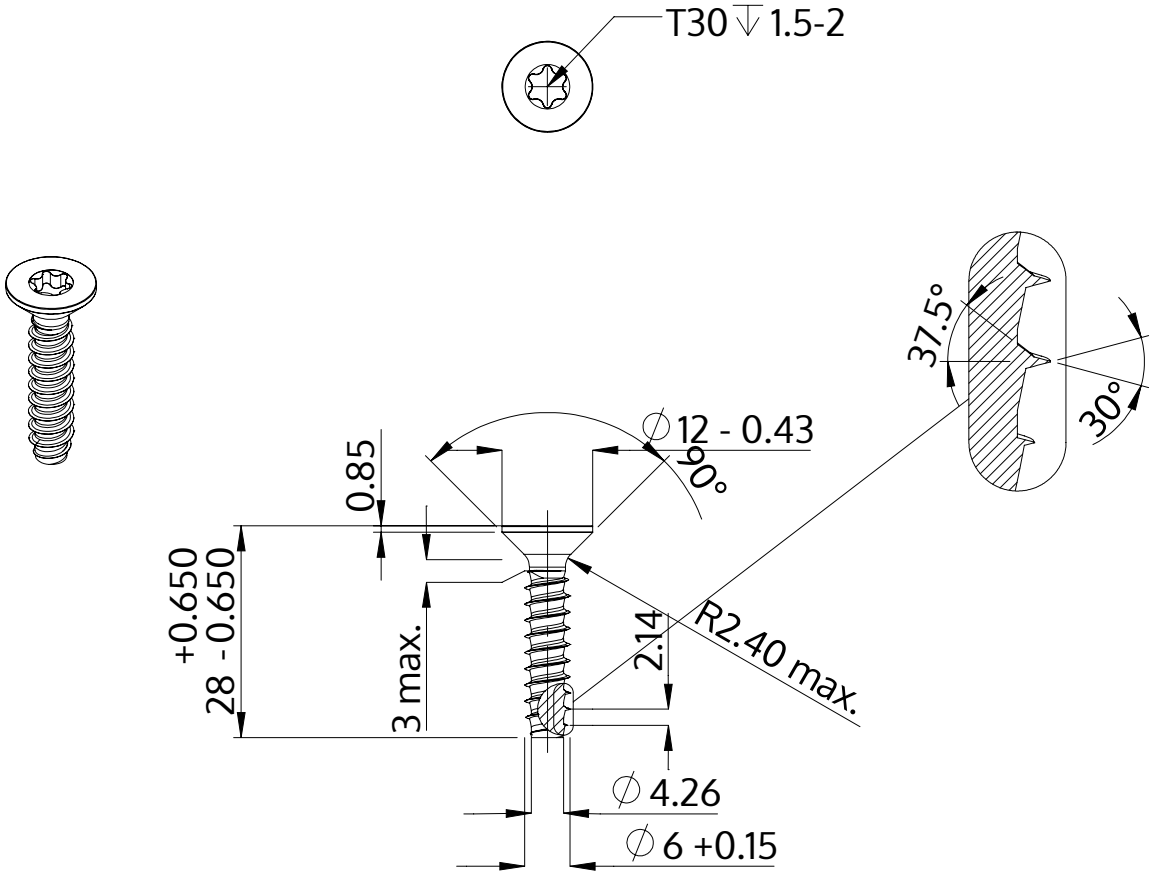

Descrizione	STP41 6.0x28.0 - T30
Materiale	acciaio inossidabile A4
Superficie	bianco-decapato e passivato
Peso	4.938 kg / 1000 pezzi

SCREWERK	**STP410600280C**	
Disegno metrico A4	Scala None:1	2024-04