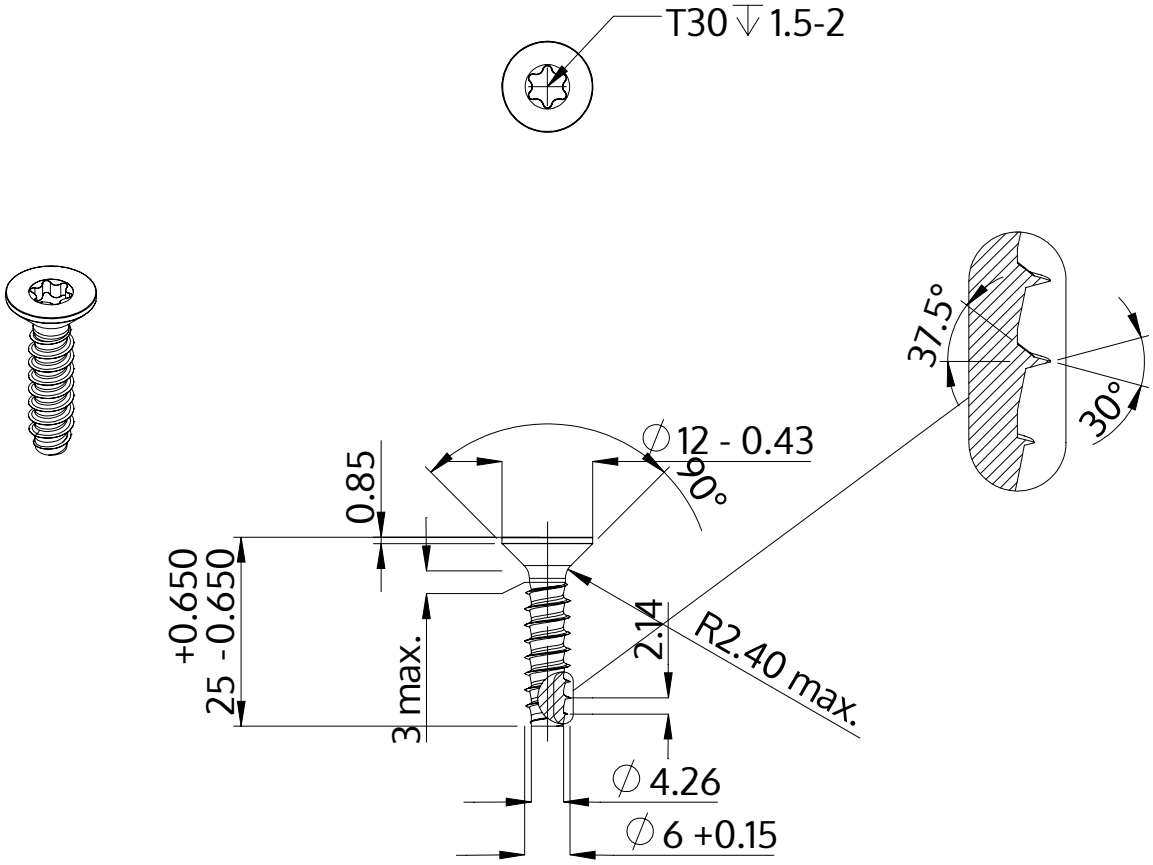

Description	STP41 6.0x25.0 - T30
Matière	Acier,trempé et revenu
Surface	zinguée 5-7 µm,recuit, bleue / passivée avec transparence
Poids	4.531 kg / 1000 Unité

SCREWERK	**STP410600250S**	
Dessin métrique A4	Redimensionner None:1	2024-04