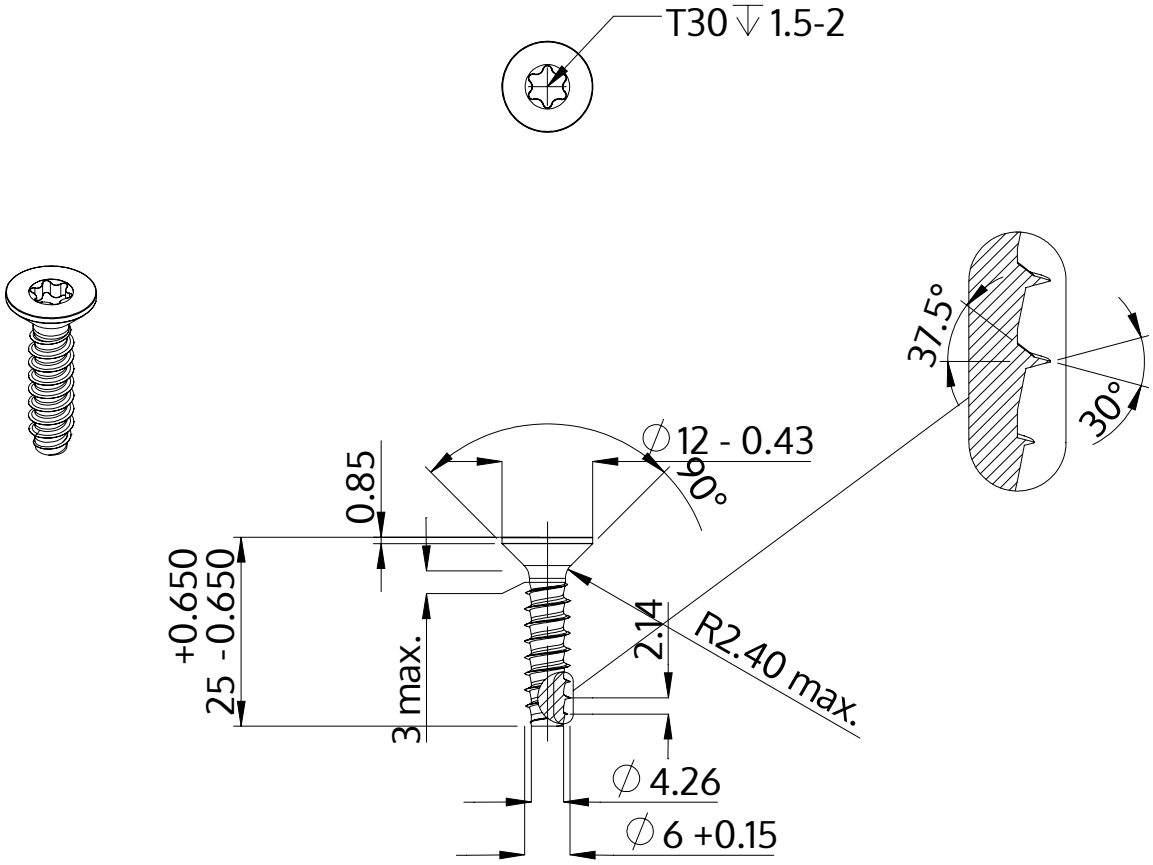

Descrição	STP41 6.0x25.0 - T30
Material	inox A2
Superfície	preto
Peso	4.531 kg / 1000 peças

SCREWERK	**STP410600250J**	
Desenho Métrico A4	Escala None:1	2024-04