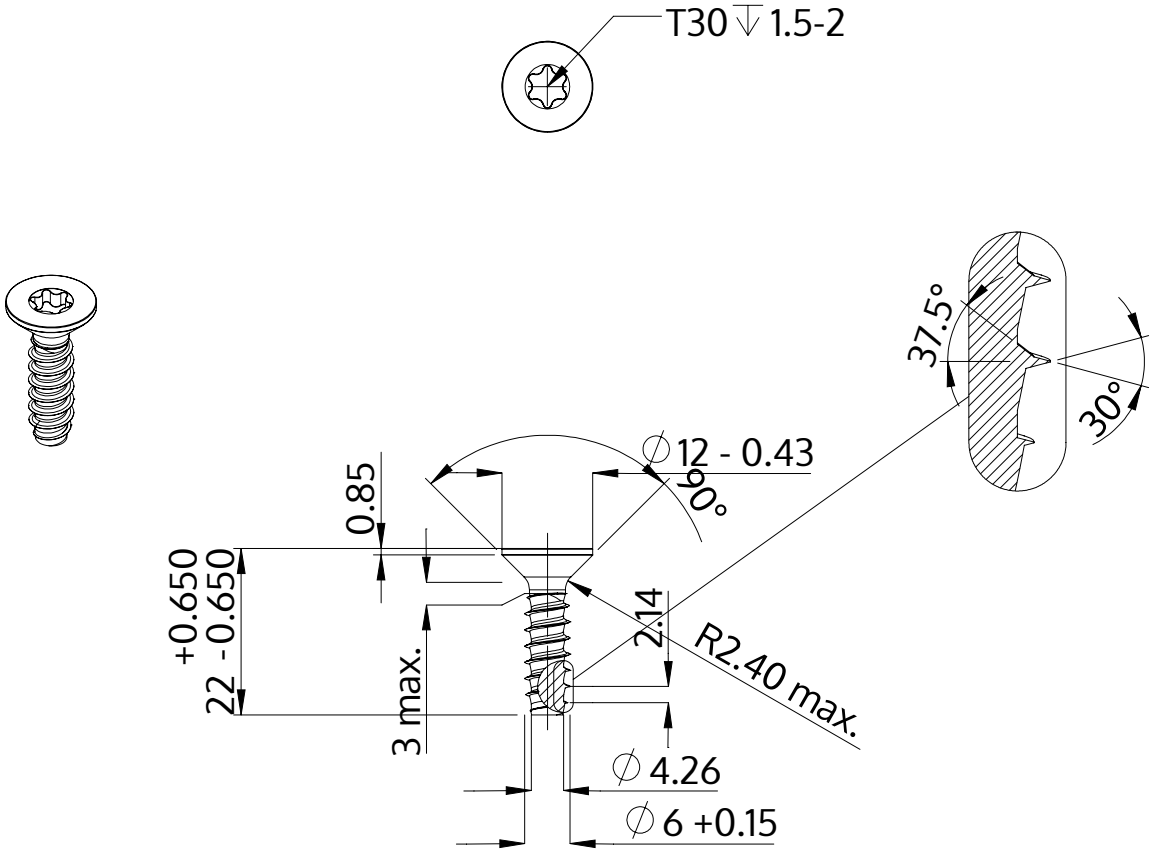

Beschrijving	STP41 6.0x22.0 - T30
Materiaal	roestvrij staal A2
Oppervlak	blank, geetst en gepassieveerd
Gewicht	4.124 kg / 1000 stuk

SCREWERK	**STP410600220E**	
Metrische tekening A4	Schaal 1:1	2024-10