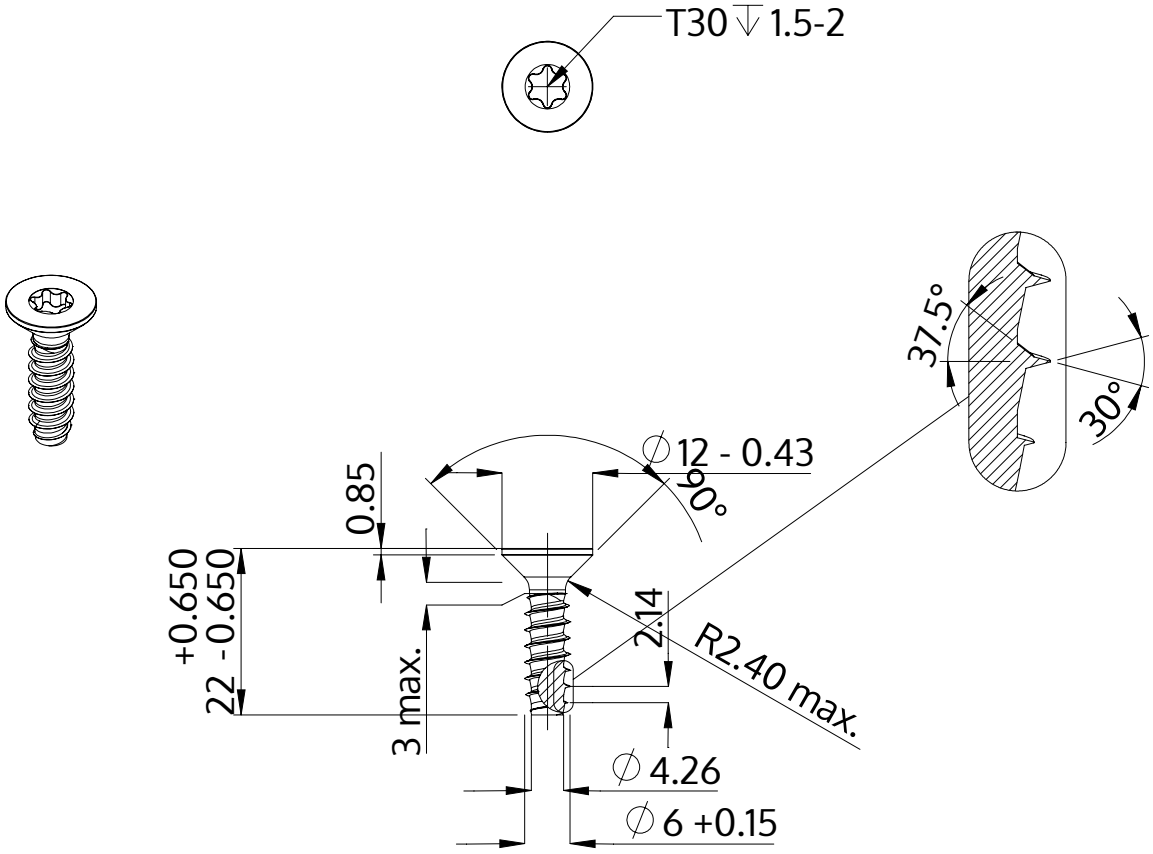

Opis	STP41 6.0x22.0 - T30
Materiał	Stal szlachetna A4
Powierzchnia	Prosta, bejcowana i pasywowana
Waga	4.124 kg / 1000 sztuk

SCREWERK	**STP410600220C**	
Rysunek metryczny A4	Skala 1:1	2024-10