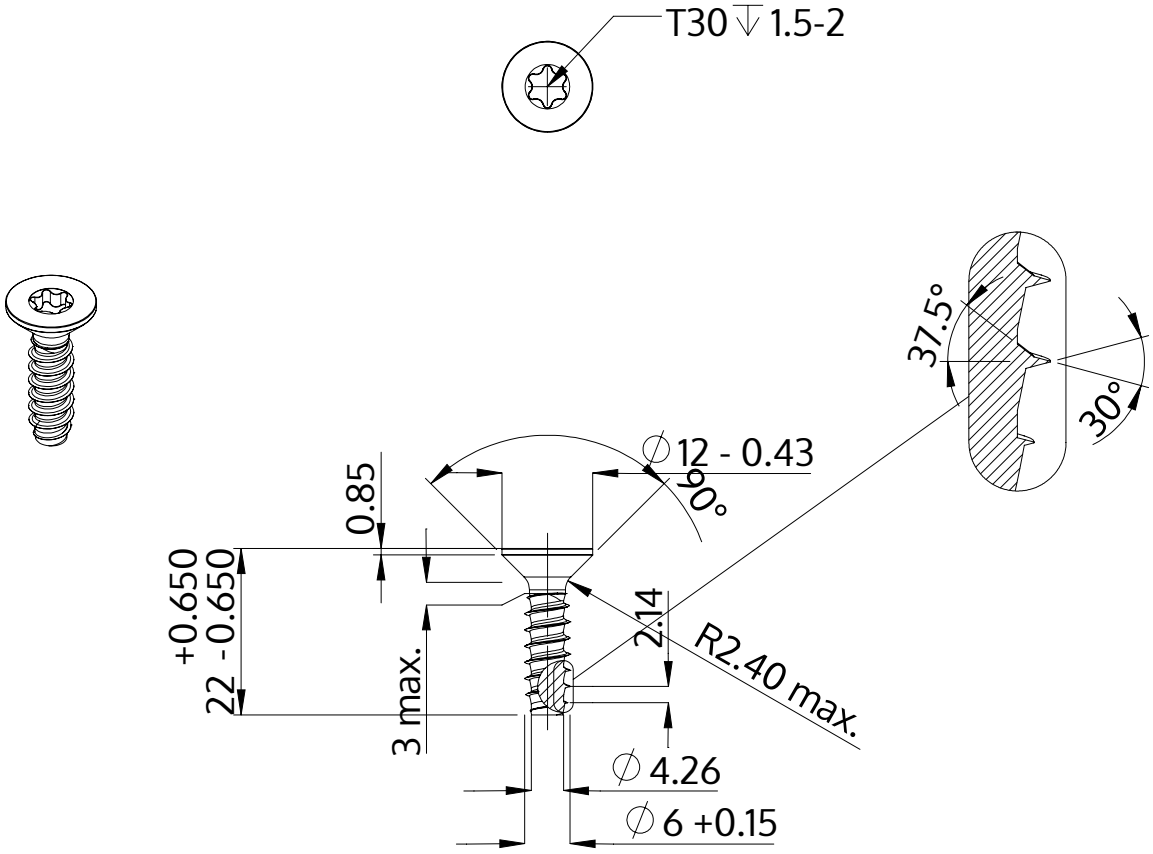

Описание	STP41 6.0x22.0 - T30
Материал	сталь, упрочненная
Поверхность	ZnNi, черная пассивировка+отжиг+масло
Вес	4.124 kg / 1000 Штука

SCREWERK	**STP410600220B**	
Метрический чертеж A4	Шкала 1:1	2024-10