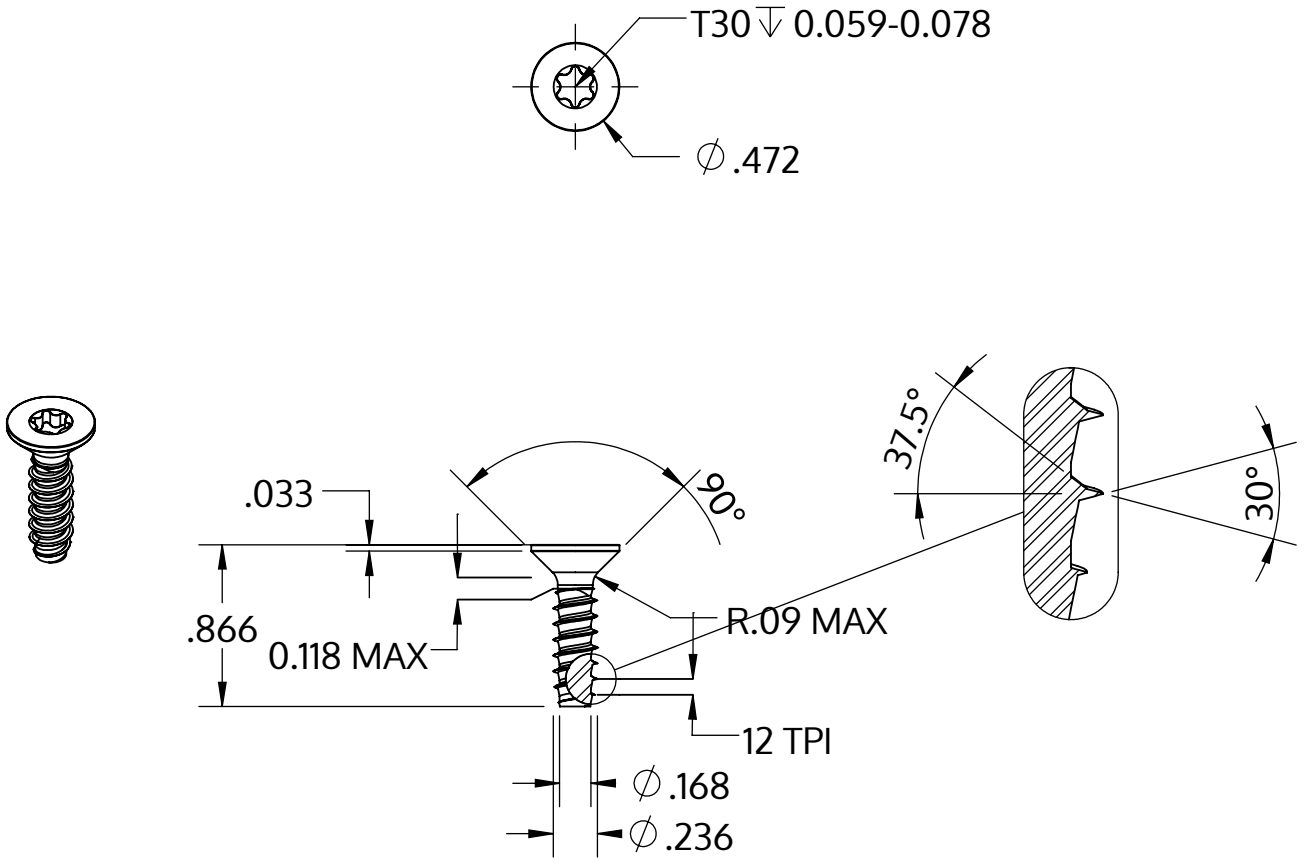


| | |
|---|---|
| Metric size | M6 x 2.14 mm |
| US size (converted) | #0.236-12 |
| | Tolerances [inch] |
| Length | +/- 0.025 |
| Head diameter | +0 / -0.016 |
| Head height | |
| Thread diameter | +0.005 / -0 |

| | |
|---|---|
| Описание | STP41 6.0x22.0 - T30 |
| Материал | сталь, упрочненная |
| Поверхность | ZnNi, черная пассивировка+отжиг+масло |
| Вес | 4.124 kg / 1000 Штука |

| | | |
|---|---|---|
| SCREWERK | **STP410600220B** | |
| _Zoll Zeichnung Größe A | Шкала 1:1 | 2024-10 |