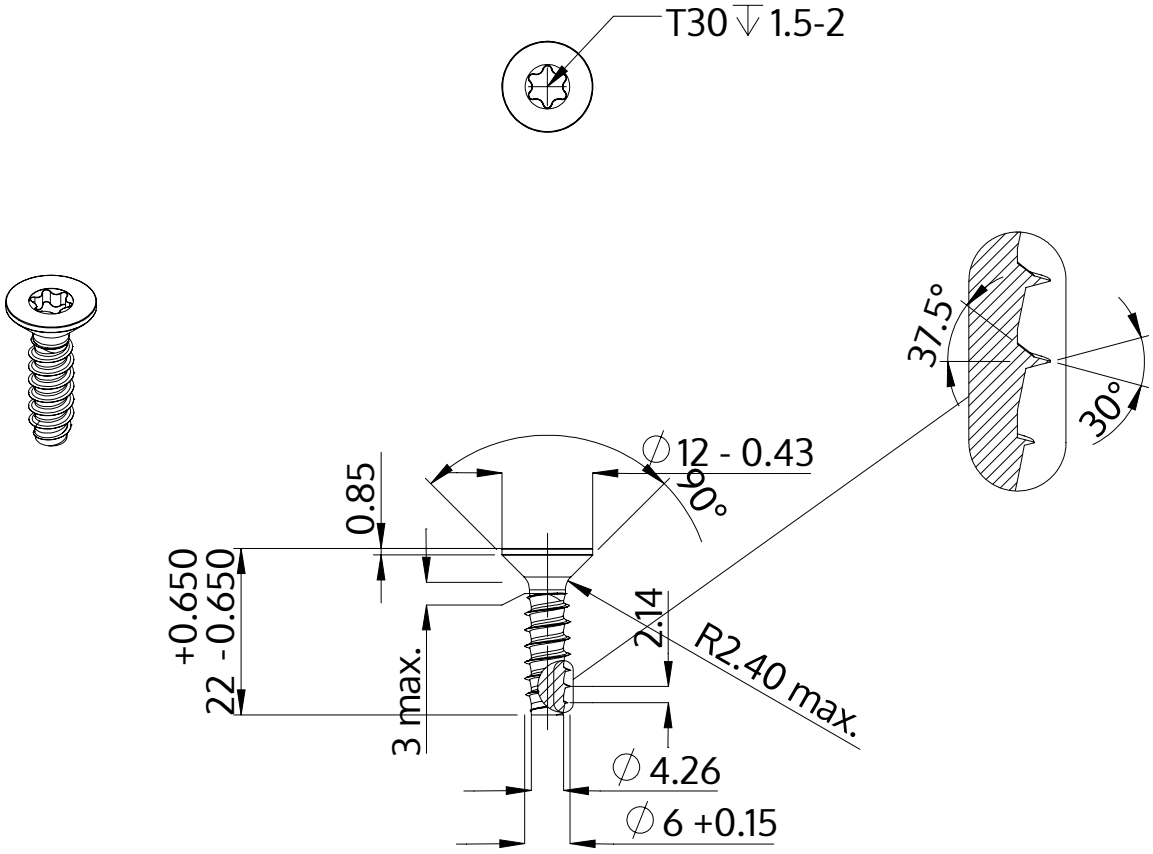

Popis	STP41 6.0x22.0 - T30
Materiál	Temperovaná ocel
Povrch	ZiNi černá-pasivovaná+temperovaná+utěsněná
Hmotnost	4.124 kg / 1000 Kus

SCREWERK	**STP410600220B**	
Metric výkres A4	Měřítko 1:1	2024-10