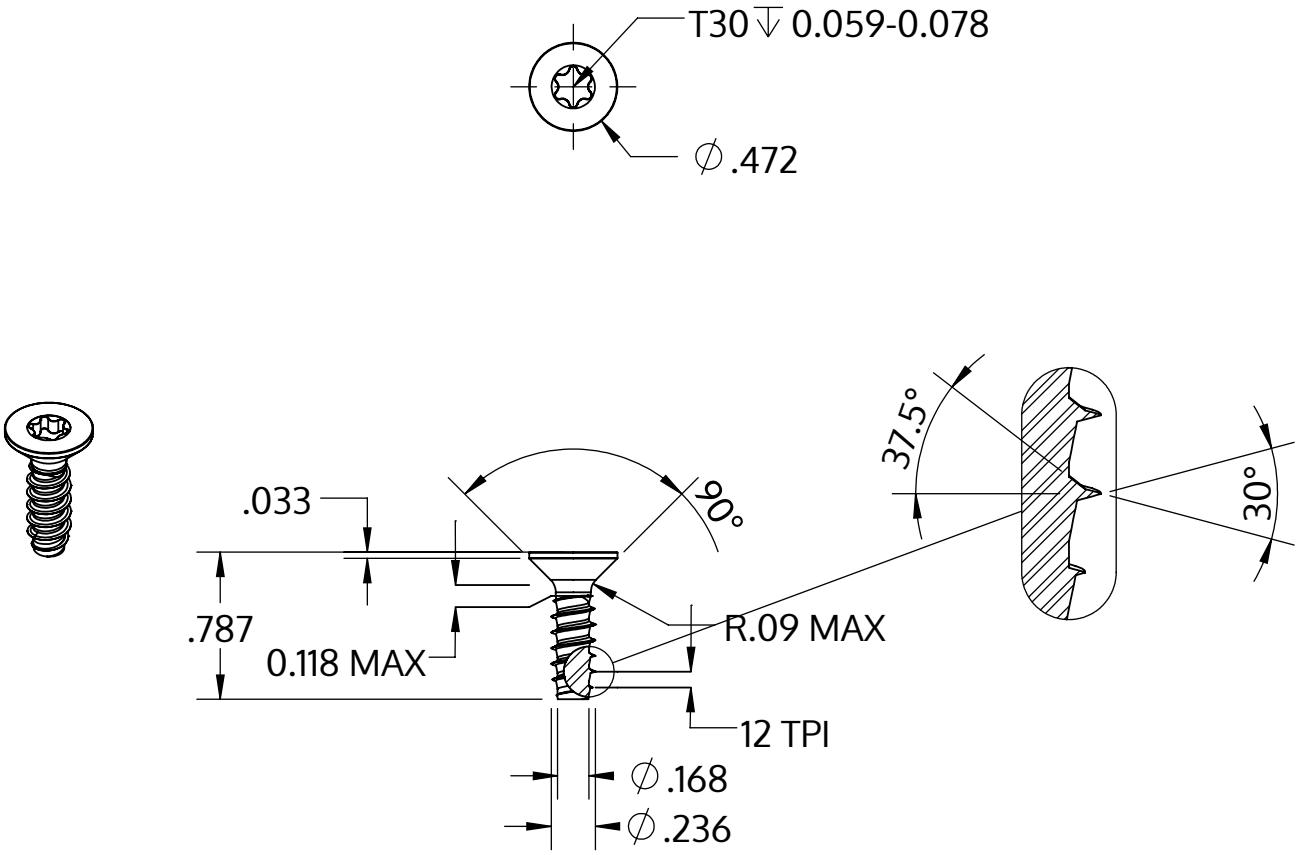

Metric size	M6 x 2.14 mm
US size (converted)	#0.236-12
	Tolerances [inch]
Length	+/- 0.025
Head diameter	+0 / -0.016
Head height	
Thread diameter	+0.005 / -0

Описание	STP41 6.0x20.0 - T30
Материал	неръждаема стомана A2
Повърхност	гланциран, полиран, пасиваран
Тегло	3.852 kg / 1000 Бройка

SCREWERK	**STP410600200E**	
_Zoll Zeichnung Größe A	Мащаб 1:1	2024-10