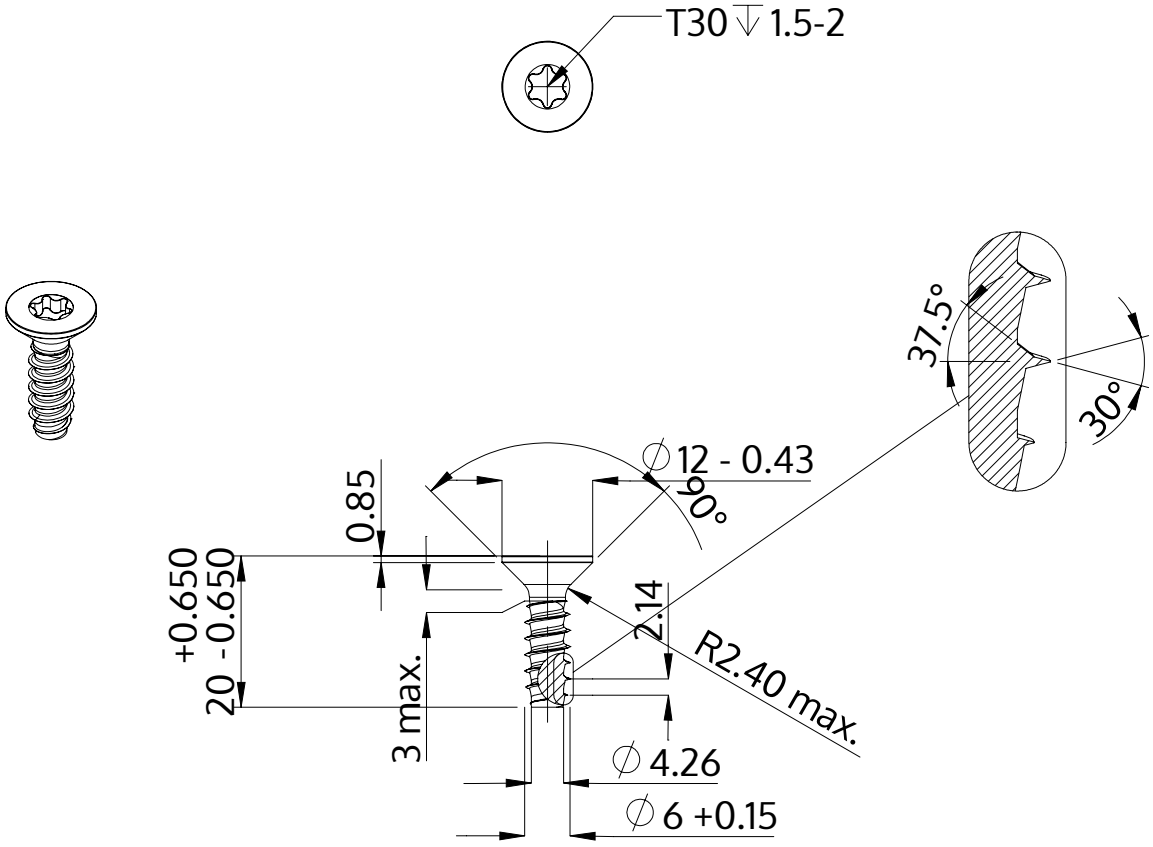

Описание	STP41 6.0x20.0 - T30
Материал	неръждаема стомана A2
Повърхност	гланциран, полиран, пасиваран
Тегло	3.852 kg / 1000 Бройка

SCREWERK	**STP410600200E**	
Метричен дизайн A4	Мащаб 1:1	2024-10