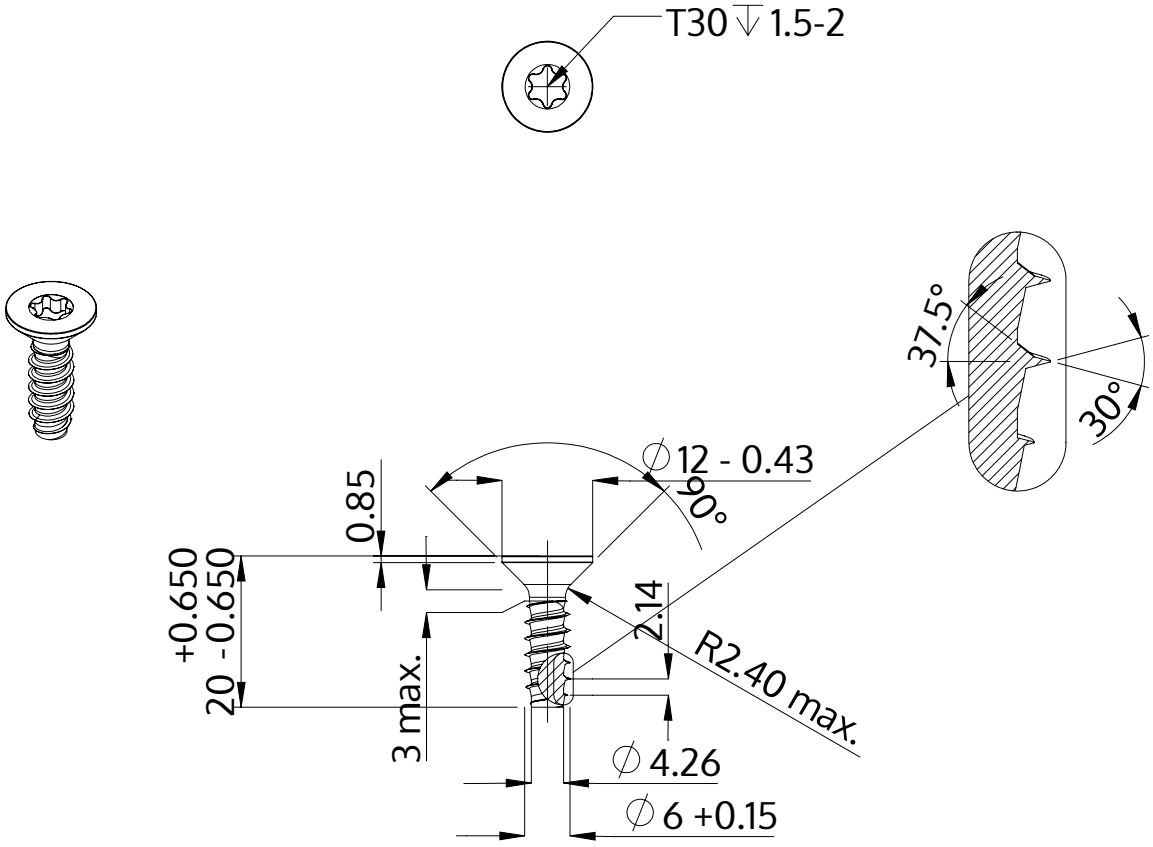

Açıklaması	STP41 6.0x20.0 - T30
Malzeme	Paslanmaz Çelik A4
Kaplama	Parlak, cilalanmış ve pasifleştirilmiştir
Ağırlık	3.852 kg / 1000 Adet

SCREWERK	**STP410600200C**	
Metrik çizim A4	Ölçeklendirme 1:1	2024-10