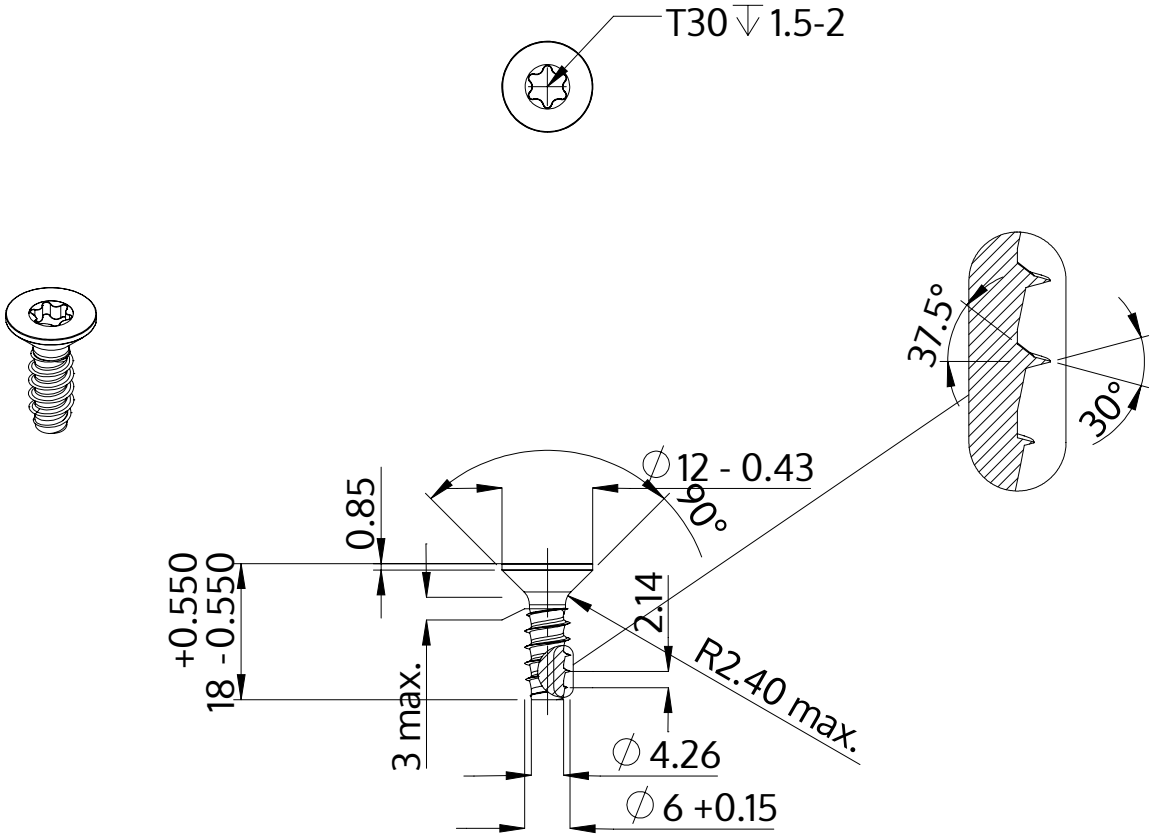

Açıklaması	STP41 6.0x18.0 - T30
Malzeme	Çelik, sertleştirilmiş
Kaplama	galvanizli 5-7 µm, temperliö mavi / şeffaf pasifleştirilmiştir
Ağırlık	3.581 kg / 1000 Adet

SCREWERK	**STP410600180S**	
Metrik çizim A4	Ölçeklendirme None:1	2024-04