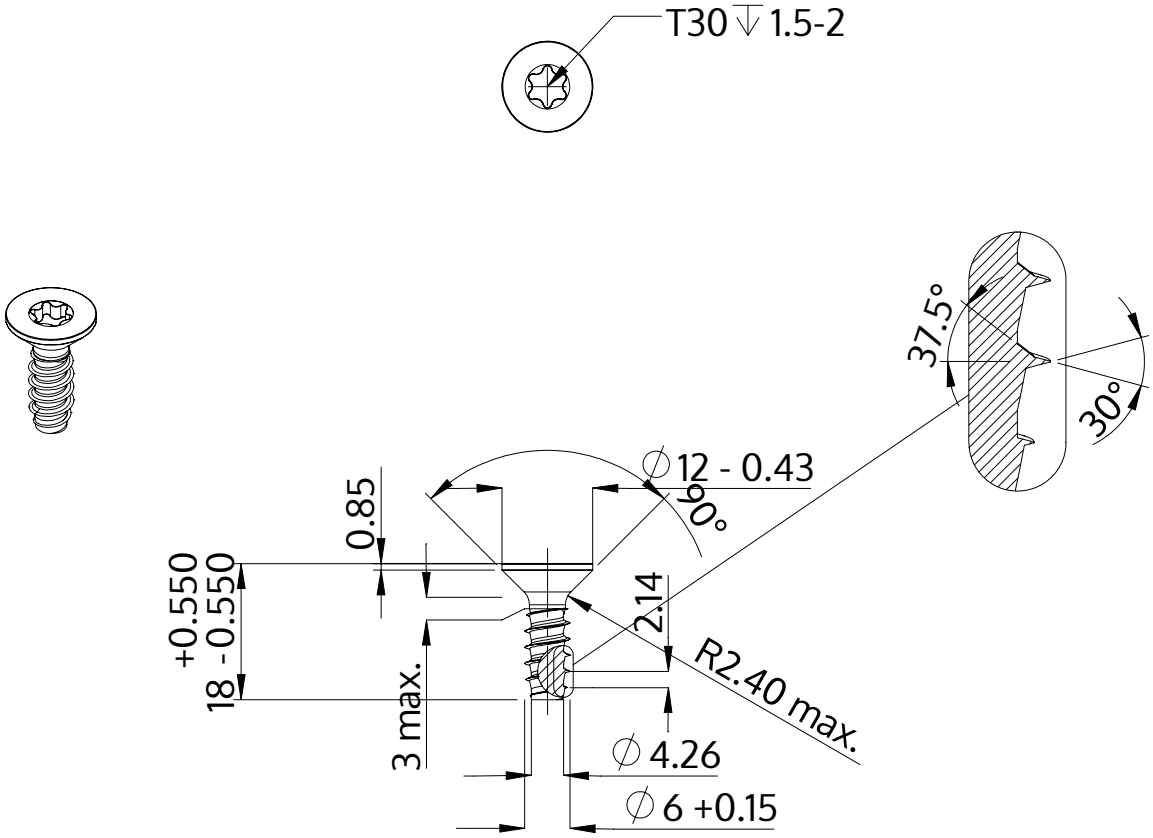


| | |
|---|---|
| Beskrivelse | STP41 6.0x18.0 - T30 |
| Materiale | Stål, forædlet |
| Overflade | galvaniseret 5-7 µm, tempret, blå / transparent passiveret |
| Vægt | 3.581 kg / 1000 stykke |

| | | |
|---|---|---|
| SCREWERK | **STP410600180S** | |
| Metrisk tegning A4 | Skalering None:1 | 2024-04 |