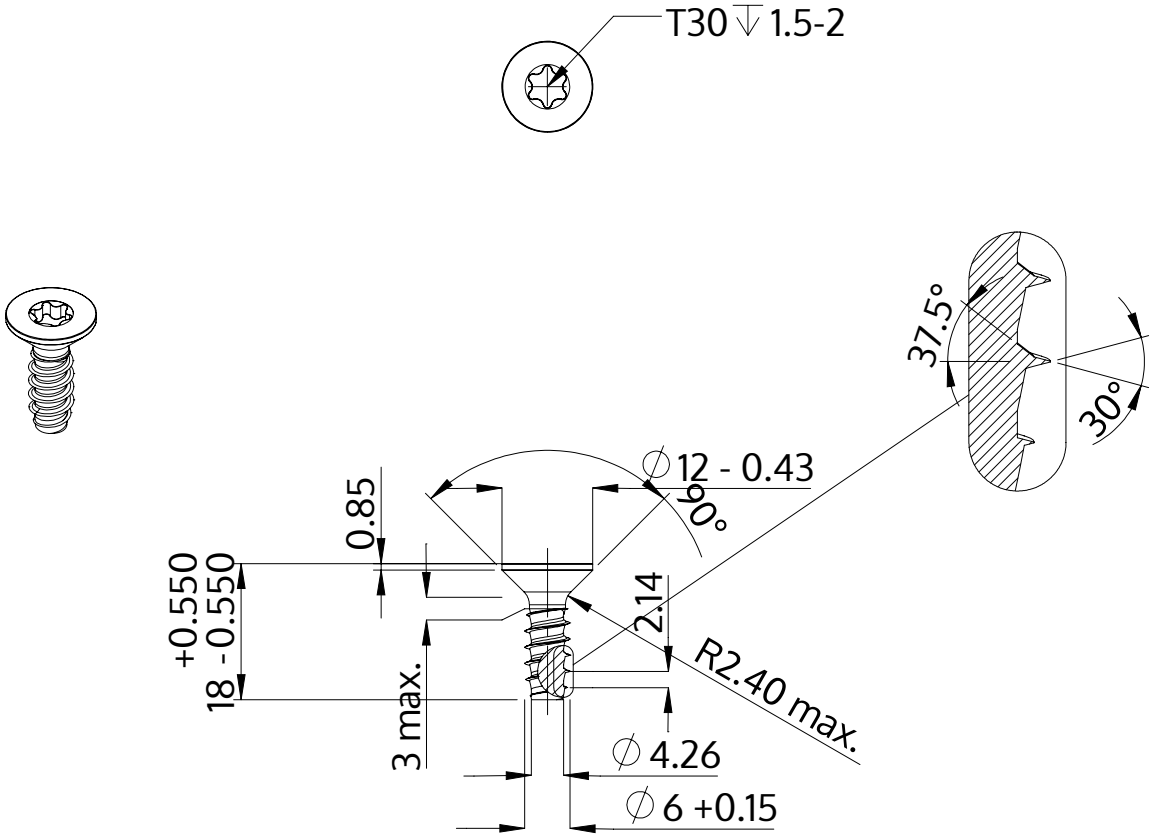

Descrição	STP41 6.0x18.0 - T30
Material	inox A2
Superfície	preto
Peso	3.581 kg / 1000 peças

SCREWERK	**STP410600180J**	
Desenho Métrico A4	Escala None:1	2024-04