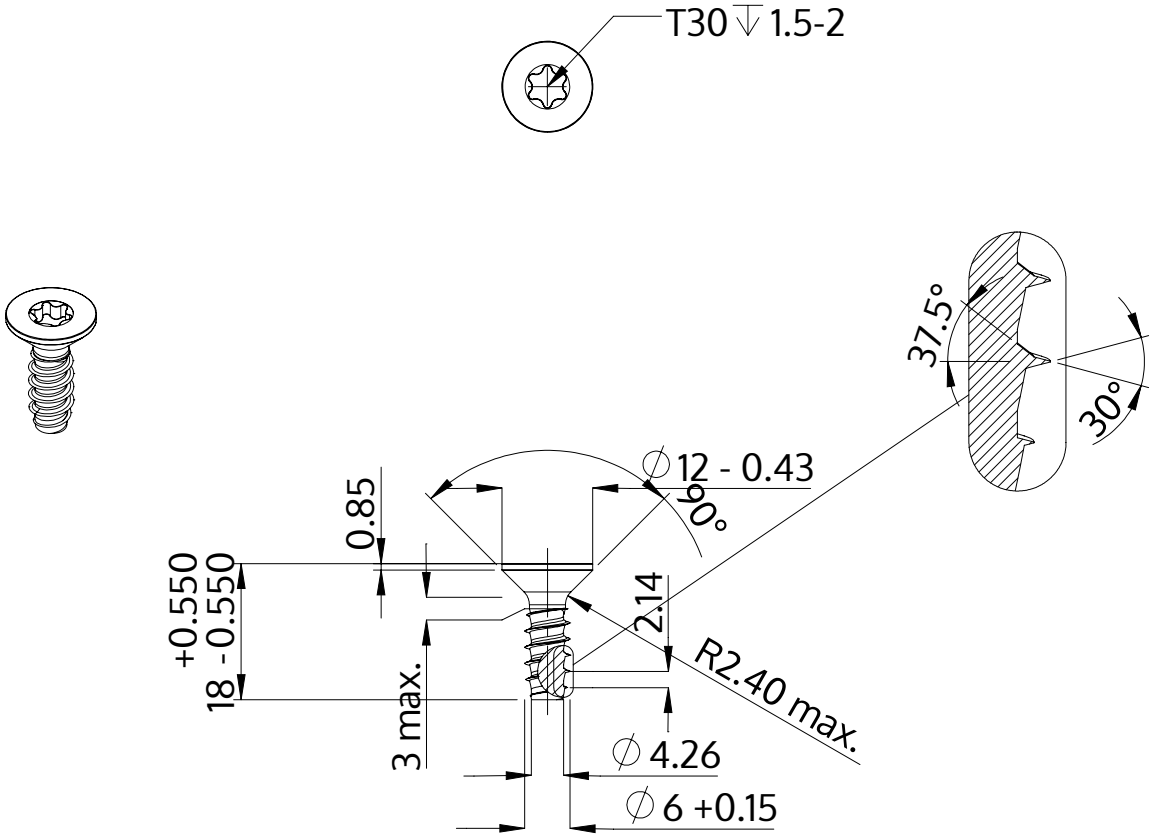

Описание	STP41 6.0x18.0 - T30
Материал	Нержавеющая сталь A2
Поверхность	Светлый отжиг и пассивация
Вес	3.581 kg / 1000 Штука

SCREWERK	**STP410600180E**	
Метрический чертеж A4	Шкала None:1	2024-04