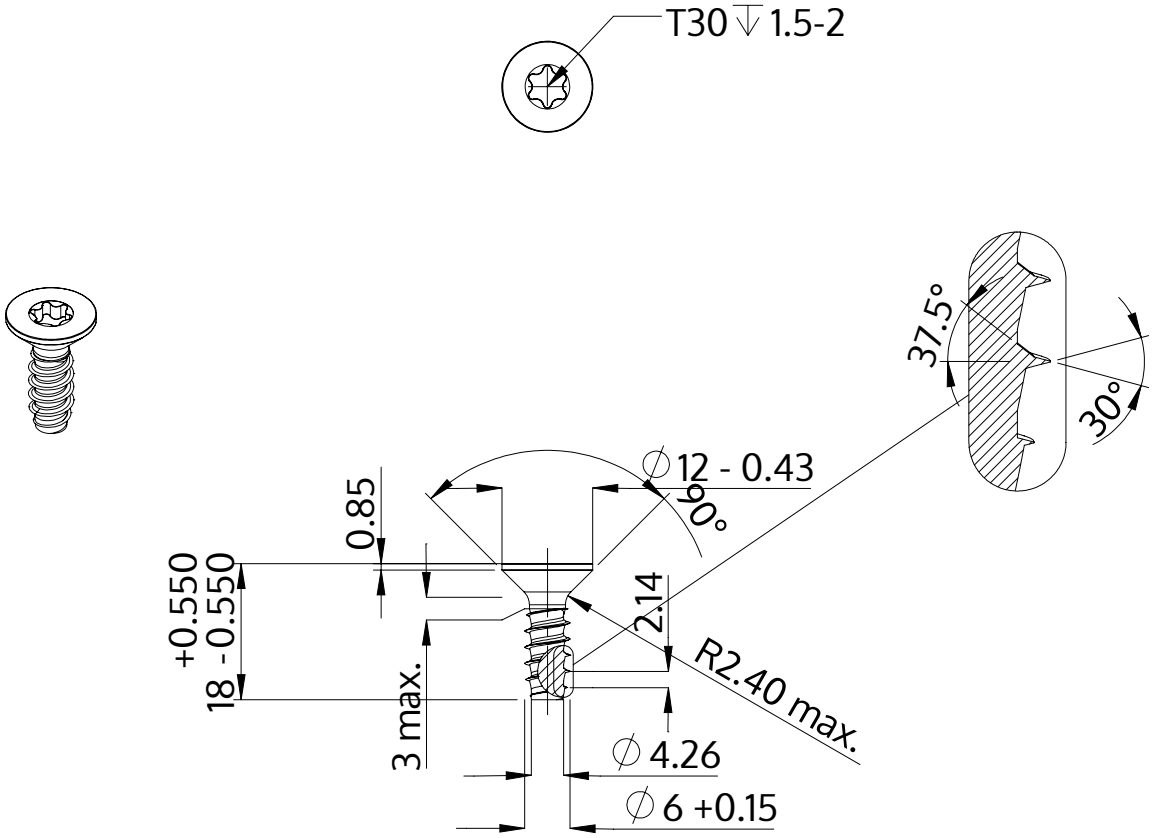

Beschreibung	STP41 6.0x18.0 - T30
Werkstoff	Edelstahl A2
Oberfläche	blank, gebeizt und passiviert
Gewicht	3.581 kg / 1000 Stück

SCREWERK	**STP410600180E**	
Metrische Zeichnung A4	Skalierung 1:1	2024-10