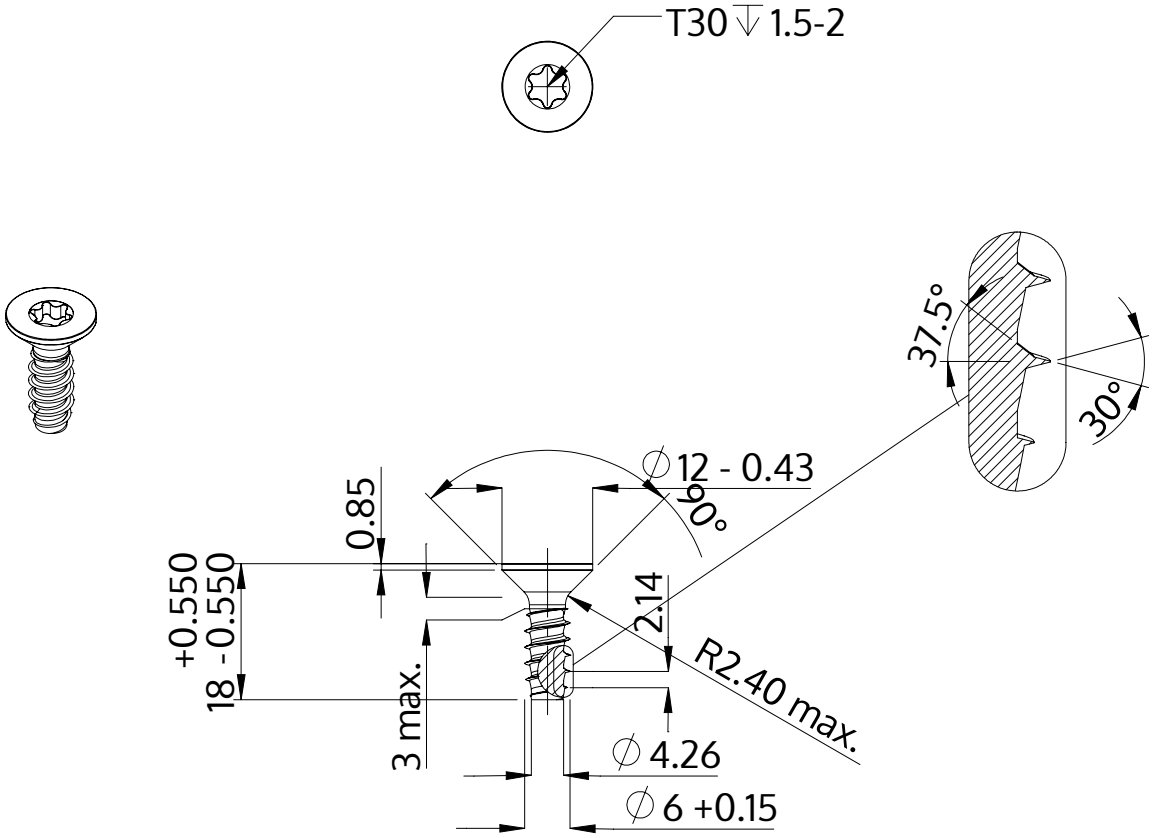

Description	STP41 6.0x18.0 - T30
Matière	acier inoxydable A4
Surface	brillant décapé et passivé
Poids	3.581 kg / 1000 Unité

SCREWERK	**STP410600180C**	
Dessin métrique A4	Redimensionner 1:1	2024-10