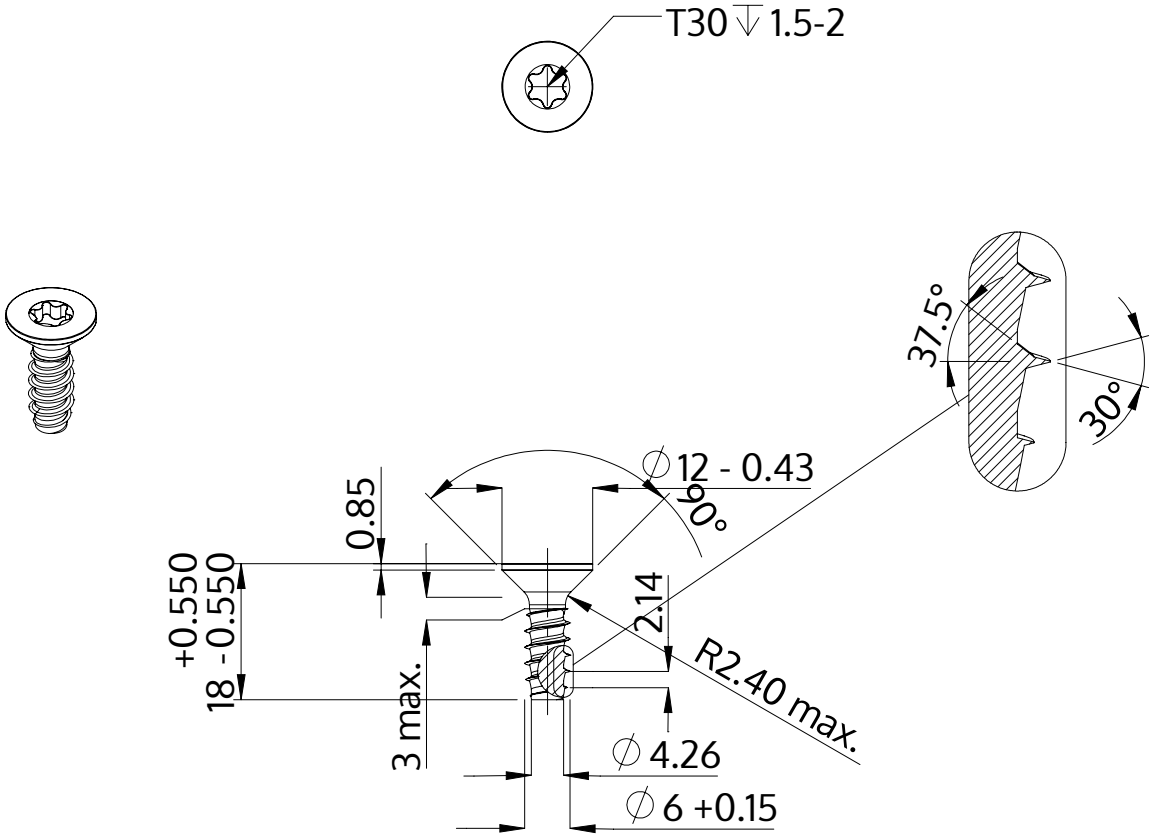

Описание	STP41 6.0x18.0 - T30
Материал	сталь, упрочненная
Поверхность	ZnNi, черная пассивировка+отжиг+масло
Вес	3.581 kg / 1000 Штука

SCREWERK	**STP410600180B**	
Метрический чертеж A4	Шкала None:1	2024-04