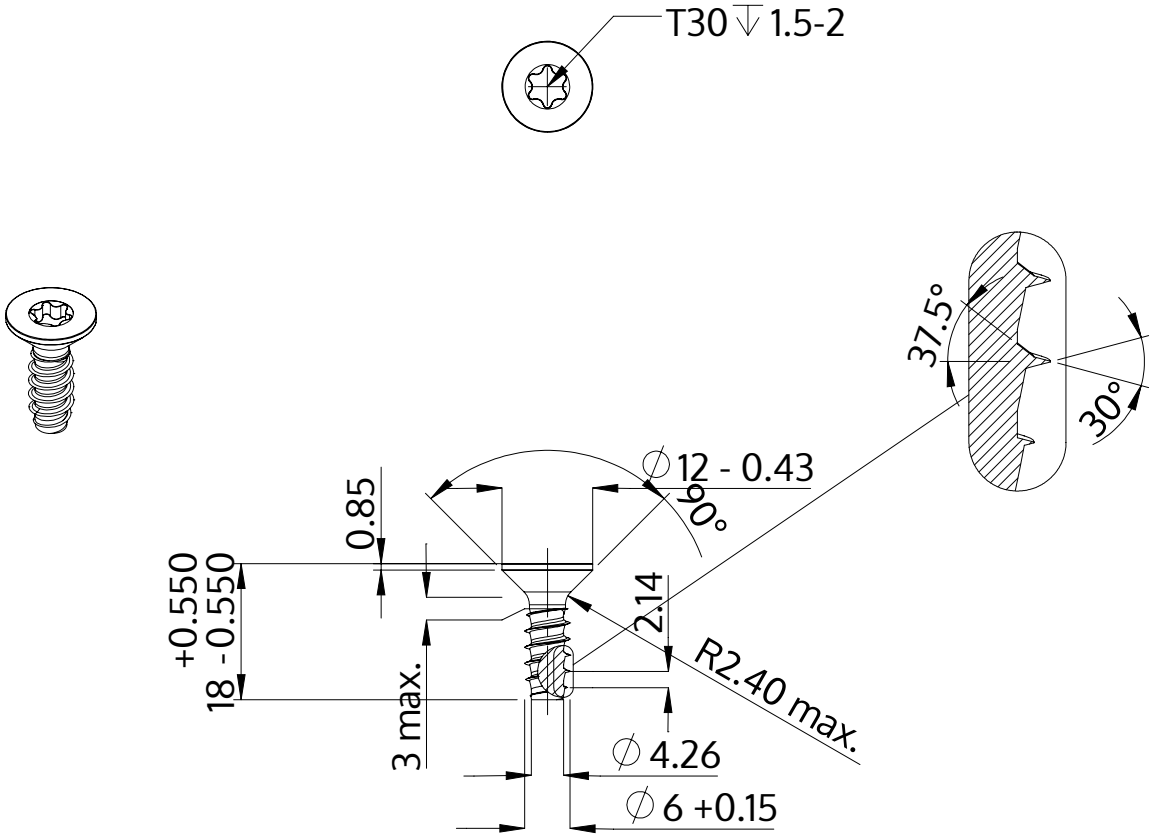

Description	STP41 6.0x18.0 - T30
Matière	Acier,trempé et revenu
Surface	Zinc Nickel passivé noir, trempée, scéllée
Poids	3.581 kg / 1000 Unité

SCREWERK	**STP410600180B**	
Dessin métrique A4	Redimensionner 1:1	2024-10