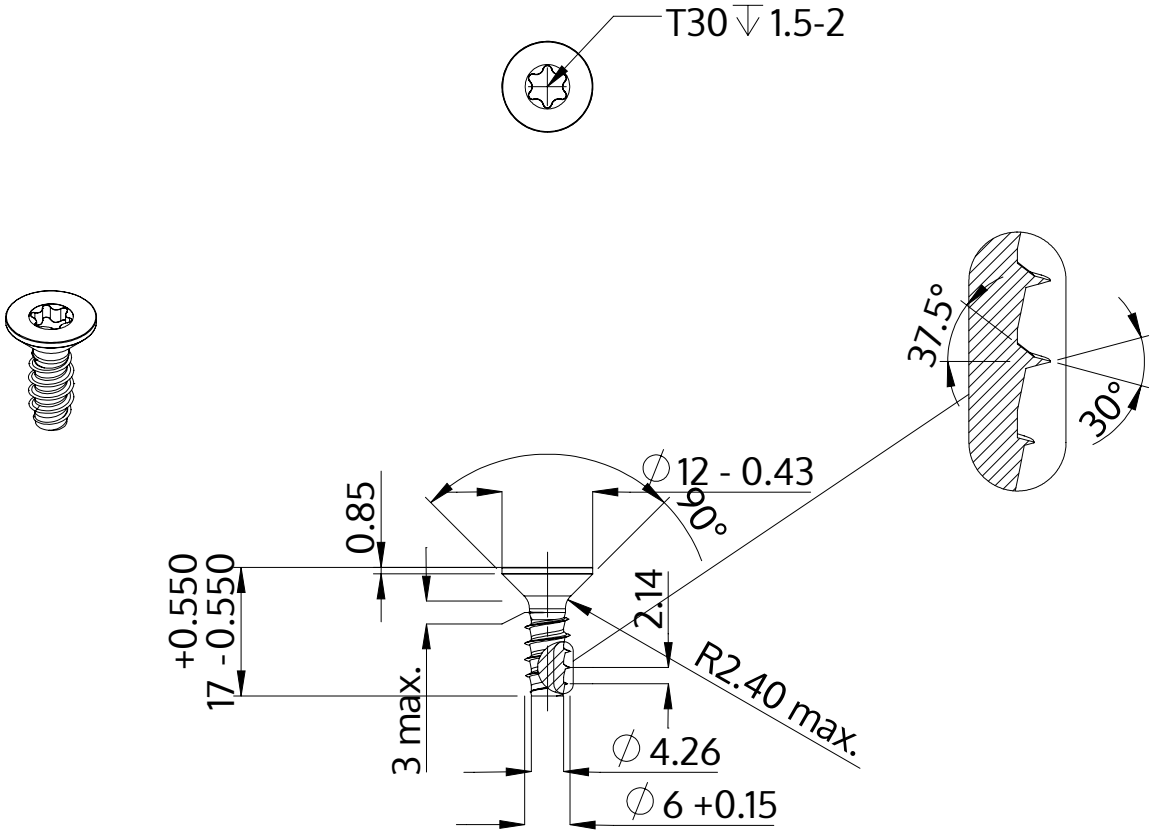

Beskrivning	STP41 6.0x17.0 - T30
Material	stål, härdat
Yta	förzinkad 5-7 µm, härdad, blå/transparent passiviserad
Vikt	3.446 kg / 1000 styck

SCREWERK	**STP410600170S**	
Metrisk skiss A4	Skala 1:1	2024-10