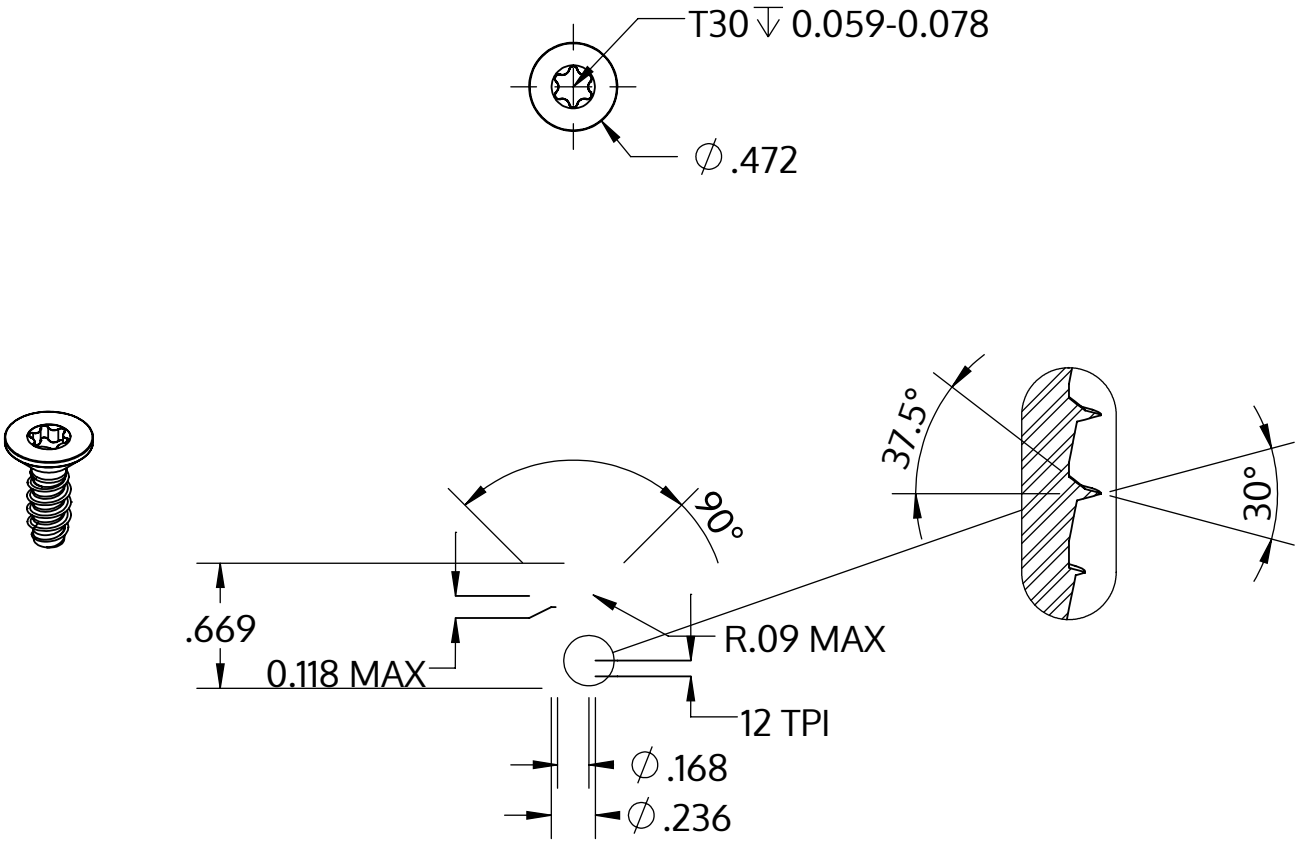

Metric size	M6 x 2.14 mm
US size (converted)	#0.236-12
	Tolerances [inch]
Length	+/- 0.021
Head diameter	+0 / -0.016
Head height	
Thread diameter	+0.005 / -0

Beschreibung	STP41 6.0x17.0 - T30
Werkstoff	Edelstahl A2
Oberfläche	blank, gebeizt und passiviert
Gewicht	3.446 kg / 1000 Stück

SCREWERK	**STP410600170E**	
Zoll Zeichnung Größe A	Skalierung 1:1	2024-10