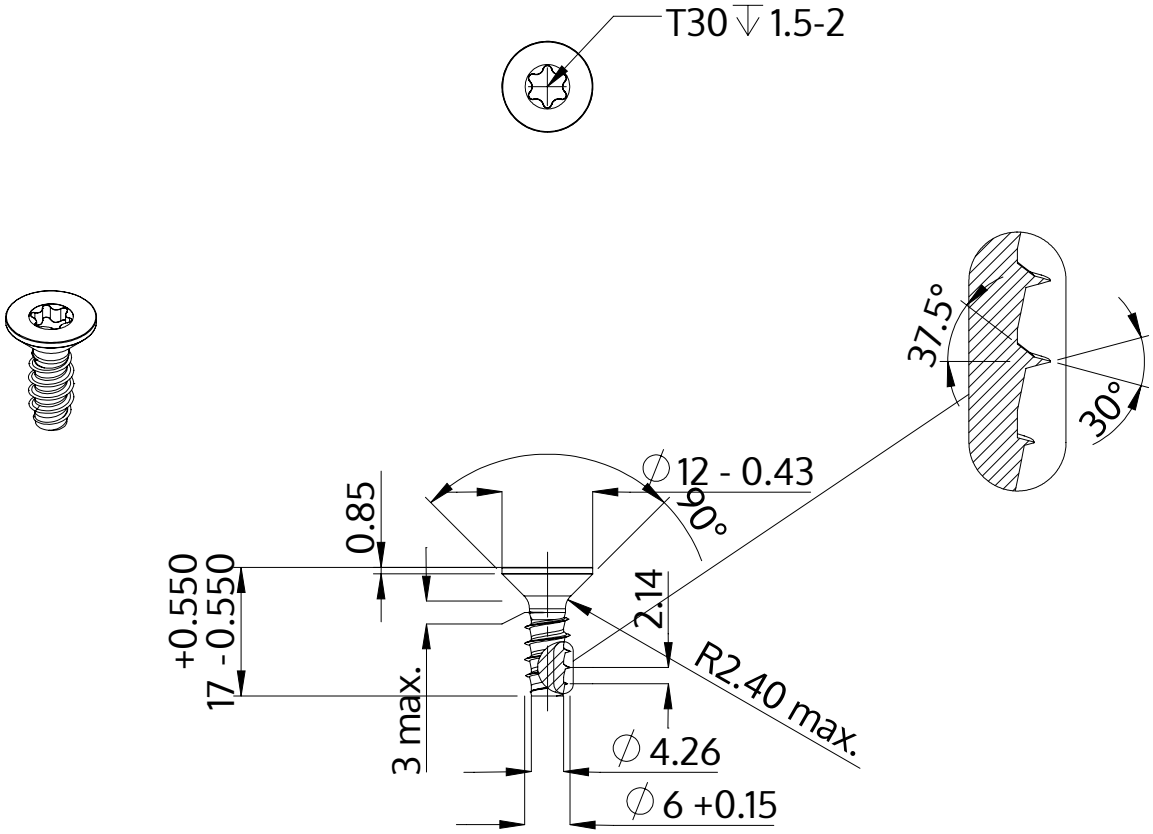

Beschreibung	STP41 6.0x17.0 - T30
Werkstoff	Edelstahl A2
Oberfläche	blank, gebeizt und passiviert
Gewicht	3.446 kg / 1000 Stück

SCREWERK	**STP410600170E**	
Metrische Zeichnung A4	Skalierung 1:1	2024-10