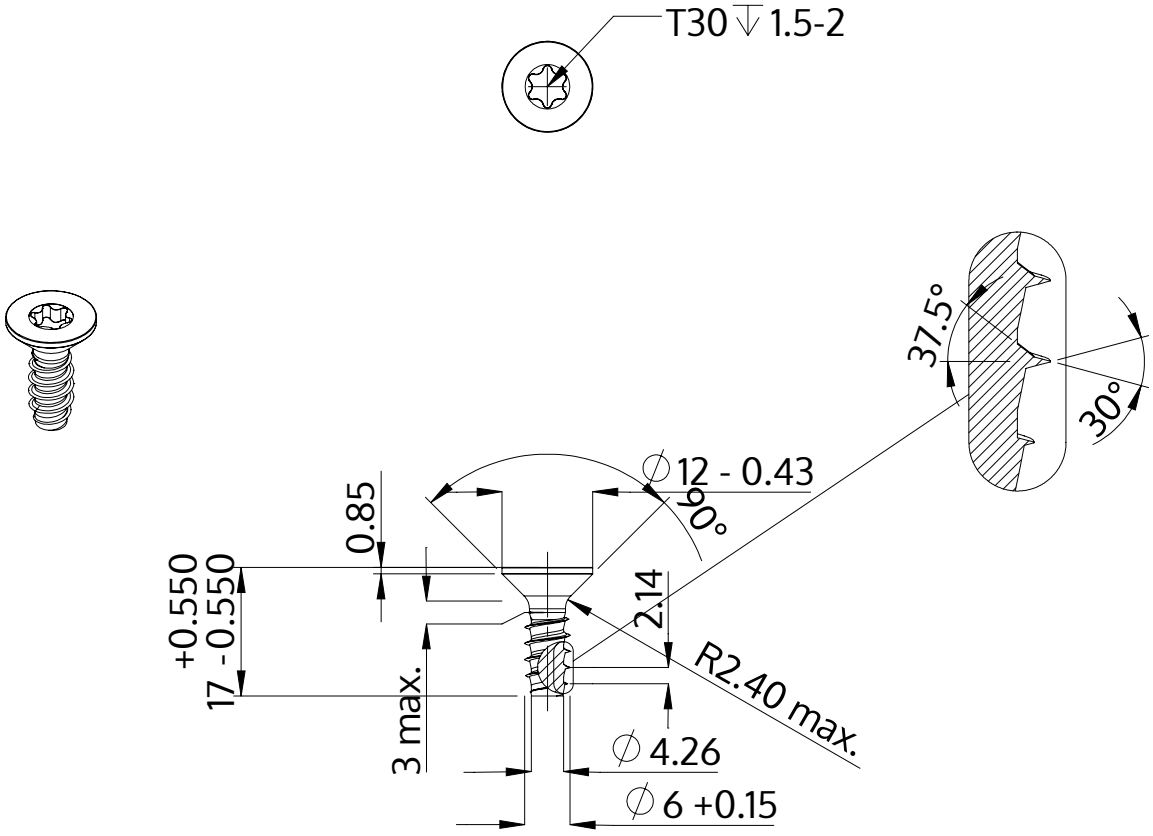

Descrizione	STP41 6.0x17.0 - T30
Materiale	acciaio inossidabile A4
Superficie	bianco-decapato e passivato
Peso	3.446 kg / 1000 pezzi

SCREWERK	**STP410600170C**	
Disegno metrico A4	Scala 1:1	2024-10