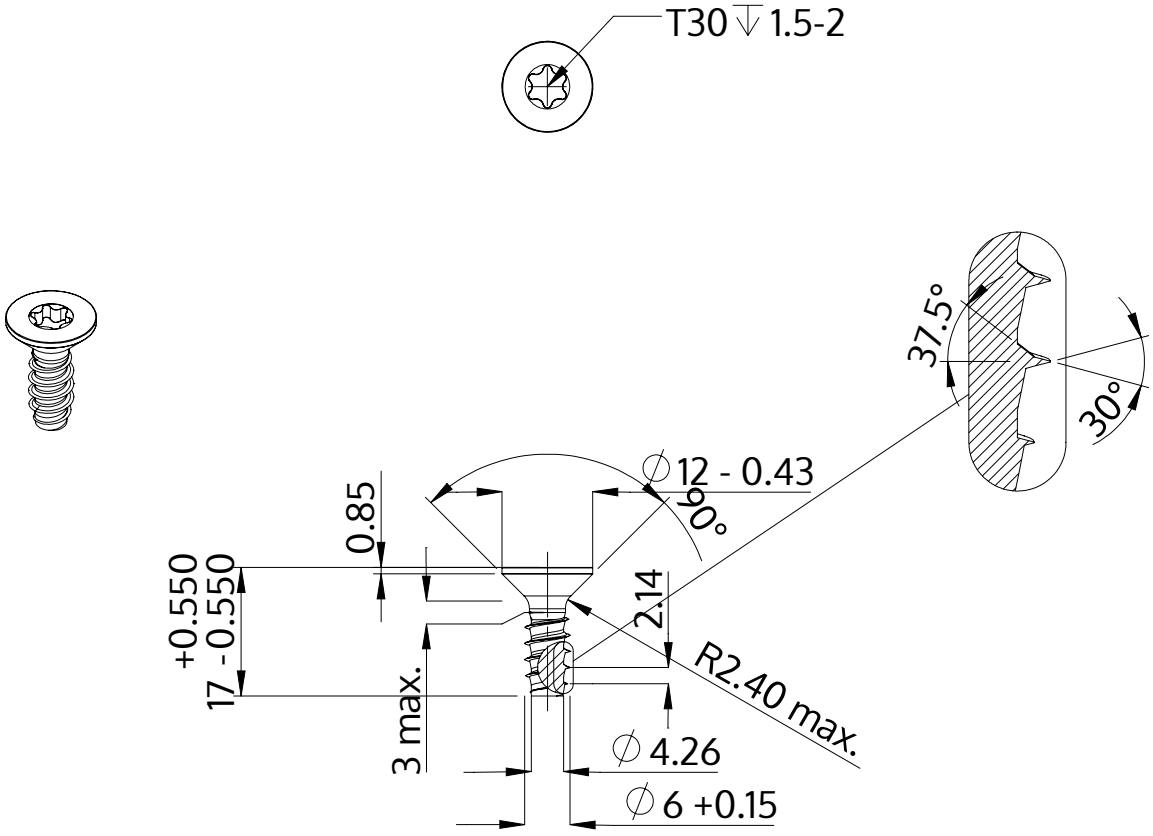

Descripción	STP41 6.0x17.0 - T30
Material	Acero Inoxidable
Superficie	Laminado brillante, barnizado y pasivado
Peso	3.446 kg / 1000 Piezas

SCREWERK	**STP410600170C**	
Diseño métrico	Escalada None:1	2024-04