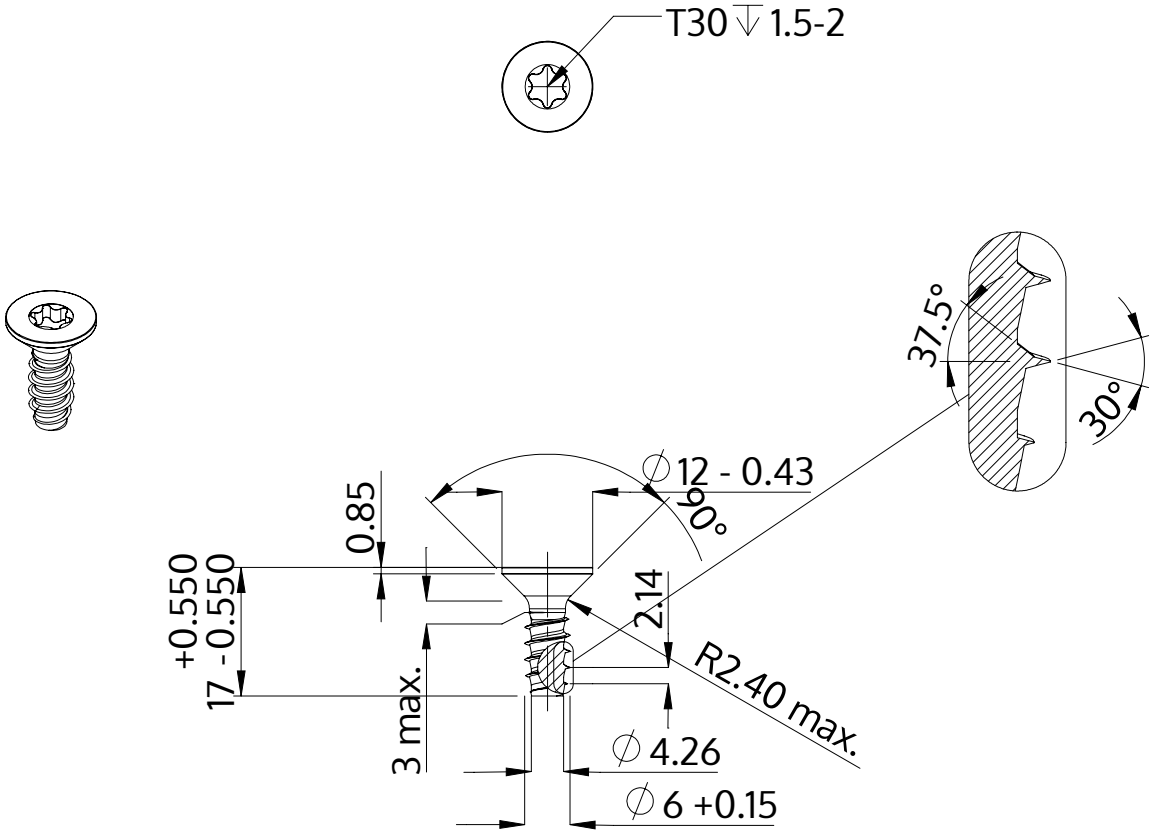

Açıklaması	STP41 6.0x17.0 - T30
Malzeme	Çelik, sertleştirilmiş
Kaplama	ZnNi siyah-pasifleştirilmiştir, temperlenmistir, kaplanmış
Ağırlık	3.446 kg / 1000 Adet

SCREWERK	**STP410600170B**	
Metrik çizim A4	Ölçeklendirme 1:1	2024-05